WATCHMARK®

NAUDOJIMO INSTRUKCIJOS

WWW.WATCHMARK.COM

TURINYS

Įvadas

Apie laikrodį **4**
Įrenginio konfigūracija
Pakuotės turinys
Techninės įrangos reikalavimai **5**
Laikrodžio įkrovimas **6**
Papildoma informacija **7**

Kaip dėvėti išmanųjį laikrodį?
Laikrodžio dirželio keitimas **8**

Programos ir funkcijos

Programų diegimas **9**

Galimos funkcijos išmaniajame laikrodyje **10**
Laikas, data
Pedometras
Ryškumo reguliavimas
Nuvažiuotas atstumas
Kraujospūdis **11**
Širdies ritmas
Sodrumas
Muzikos atkūrimas **12**
Nuotraukų darymas
Kalorijų skaitiklis
Miego monitorius **13**
Sporto režimai
Chronometras
Kvėpavimo mokymas
Signalizacija **14**
Orai
Ciferblato temos keitimas
Ryšiai
Gamyklinių nustatymų atkūrimas **15**
Nustatymai

TURINYS

Programos ir funkcijos

Galimos funkcijos paraiškoje **16**
Matavimo istorija
Priminimas apie judėjimą
Hidratacijos priminimas
Žadintuvas
Pranešimai
Aukšto širdies ritmo signalas **17**
Automatinio išjungimo ekranas
G jutiklis
Ciklo stebėjimas
Ciferblato temos keitimas **18**
Mėgstamiausi kontaktai
Daugiau nustatymų
Gamyklinių nustatymų atkūrimas **19**

Bendra informacija

Techniniai duomenys **20**
Prekių reklamacija **21**
Produkto grąžinimas **22**
Produkto pakeitimas **23**

Įvadas

Apie išmanųjį laikrodį Watchmark G-Wear

Tai yra išmanusis laikrodis, kuris padės jums gyventi aktyvų gyvenimo būdą. Metalinis apvalkalas pabrėžia unikalų dizainą, o intuityvų meniu lenkų kalba labai paprasta naudoti. Dėl įmontuoto mikrofono ir garsiakalbio galima skambinti tiesiai iš išmaniojo laikrodžio. Laikrodyje yra iki 24 sporto režimų, kurių metu matuojami žingsniai, sudegintos kalorijos ir atstumas.

Įrenginio konfigūracija

Pakuotės turinys

Išmanusis laikrodis (spalva ir medžiaga gali skirtis priklausomai nuo pasirinktos spalvos)

Įkroviklis (spalva ir medžiaga gali skirtis priklausomai nuo pasirinkto modelio)

Dirželis (spalva ir medžiaga gali skirtis priklausomai nuo pasirinktos spalvos)

Techninės įrangos reikalavimai

"iOS 8.0" ir naujesnė versija
"Android 5.1" ir naujesnė versija
Palaikoma "Bluetooth": 5.0

Android 5.1+

IOS 8.0+

Įkrovimo instrukcijos

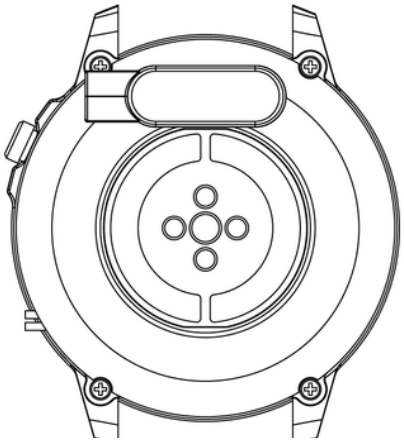

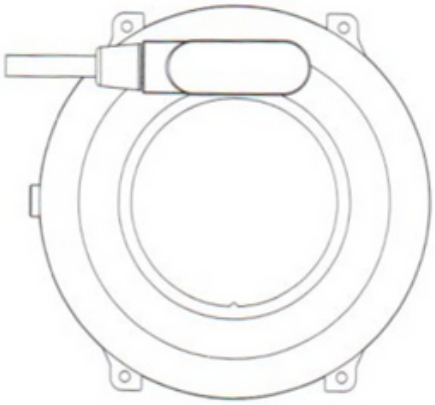

Šiame išmaniajame laikrodyje naudojamas magnetinis įkrovimas. Prijunkite įkrovimo laidą prie USB įvesties ir prie galinių prietaiso įkrovimo kontaktų. Prijungus įrenginį, įkrovimas prasidės automatiškai ir ekrane pasirodys įkrovimo piktograma.

Akumuliatorius visiškai įkraunamas per maždaug 2 valandas. Nenaudokite laikrodžio, kol jis įkraunamas.

Dėmesio: magnetinio įkrovimo laido vienu metu neprijunkite prie bet kurių 2 kontaktų su laidžia medžiaga, nes gali įvykti trumpasis jungimas.

Papildoma informacija

Prieš naudodami įrangą atidžiai perskaitykite visą naudotojo vadovą. Rekomenduojama naudoti tik originalų akumuliatorių, įkroviklį ir priedus, esančius kartu su prietaisu gautame rinkinyje.
Nei gamintojas, nei platintojas neatsako už trečiųjų šalių priedų naudojimą.

Šiame vadove pateiktos funkcijos gali skirtis priklausomai nuo modelio, nes vadovas yra bendras išmaniųjų laikrodžių aprašymas. Kai kurie modeliai gali nukrypti nuo standarto.

Prieš naudodami prietaisą pirmą kartą, įkraukite jį mažiausiai 2 valandas. Prieš naudodami prietaisą turite atsisiųsti ir įdiegti programėlę bei sutikti su visais sutikimais, kurių prašo išmanusis laikrodis. Jei tai bus padaryta ne iki galo, bus galima naudotis ne visomis prietaiso funkcijomis. Išmanusis laikrodis prašys prieigos tik prie tų funkcijų, kurios būtinos, kad išmanusis laikrodis tinkamai veiktų.

Bendrovė pasilieka teisę keisti šio vadovo turinį.

Kaip dėvėti išmanųjį laikrodį?

Šio laikrodžio modelio dirželis yra 22 mm pločio. Juos galima keisti, todėl galima įsigyti kitos spalvos ar medžiagos papildomų dirželių.

Laikrodžio nešiojimas

Kai nesportuojate, dėvėkite išmanųjį laikrodį kaip įprastą laikrodį, t. y. vienu pirštu virš riešo kaulo.

Kad treniruočių metu galėtumėte visapusiškai išnaudoti širdies ritmo stebėjimo funkciją, pabandykite dėvėti prietaisą virš riešo (2 pirštai virš riešo kaulo), kad būtų patogiau ir stabiliau. Dėl daugelio pratimų, pvz., važiavimo dviračiu ar svorių kilnojimo, gali pasikeisti išmaniojo laikrodžio padėtis, pavyzdžiui, sulenkus riešą. Jei laikrodis yra žemiau ant riešo kaulo, matavimai gali būti su pertrūkiais, todėl svarbu jį teisingai uždėti.

Diržo keitimas

Prieš naudodami laikrodį, prie jo pritvirtinkite originalų dirželį. Atlikdami šią operaciją, būkite atsargūs ir saugokitės nagų, kai prie laikrodžio tvirtinsite teleskopus.

Laikrodžio dirželio dėvėjimas

1. Vieną dirželio galą kartu su teleskopu įkiškite į laikrodžio voko įdubą.
2. Kitu galu įkiškite teleskopą į ertmės centrą ir pritvirtinkite jį prie laikrodžio.

Laikrodžio dirželio nuėmimas

1. Viena ranka paspauskite teleskopo ratuką ir švelniai stumkite į vidų.
2. Tada traukite aukštyn, kol teleskopas atsiskirs nuo laikrodžio.

Programos ir funkcijos

Programų diegimas

"G-WEAR" išmaniojo laikrodžio modelio programėlė yra "Da Fit". Atsisiųskite programėlę iš "Google Play" / "App Store" arba naudodami toliau pateiktą QR kodą.

Google Play

App Store

Įdiegę programėlę, įjunkite telefone "Bluetooth" ir eikite į programėlę. Sukurkite paskyrą arba prisijunkite anonimiškai. Leisti prieigą. Tada programėlės apatinėje juostoje pasirinkite vidurinę piktogramą ir pasirinkite "Pridėti įrenginį". Pasirinkite K28H. Kad programėlė veiktų tinkamai, turite duoti visus sutikimus, kurių prašo programėlė.
Norėdami išmaniuoju laikrodžiu skambinti ir priimti skambučius, taip pat prijunkite laikrodį per "Bluetooth". Telefone eikite į "Bluetooth" nustatymus ir užmegzkite ryšį su prietaisu, pavadintu "Audio_K28H". Be tokios jungties kai kurios funkcijos nebus aktyvios.

Išmaniajame laikrodyje prieinamos funkcijos

- **Laikas, data**

Ekrane rodomas laikas, data ir savaitės diena. Duomenys rodomi pagrindiniame laikrodžio ekrane.

- **Pedometras**

Skaičiuoja žingsnius, nueitus tam tikrą dieną (duomenys kiekvieną dieną iš naujo nustatomi nuo 00:00). Įveiktų žingsnių skaičių galite matyti programėlėje arba pirmajame skirtuke pagrindinio ekrano dešinėje.

- **Ekrano apšvietimo ryškumo reguliavimas**

Ryškumo reguliavimas padeda apsaugoti akis nuo per ryškaus ekrano naktį, pritaikyti apšvietimą prie lauko sąlygų ir taupyti laikrodžio bateriją. Šią funkciją rasite pagrindinio ekrano išplečiamajame meniu ir pasirinkite atitinkamą ekrano ryškumą.

- **Nuvažiuotas atstumas**

Informacija apie per dieną nuvažiuotą atstumą. Nueitą atstumą rasite pirmajame pagrindinio ekrano skirtuke, esančiame dešinėje, spustelėję žingsnių duomenis.

Išmaniajame laikrodyje prieinamos funkcijos

- **Kraujospūdis (RR)***

Arterinis slėgis - tai jėga, kuria kraujas spaudžia arterijų sieneles širdies raumens susitraukimo ir diastolės metu. Priimta sistolinio spaudimo norma yra 120 mm Hg, o diastolinio spaudimo - 80 mm Hg. Laikrodyje kraujospūdžio matavimo funkciją rasite pagrindinio ekrano kairėje esančiame meniu.

- **Širdies ritmas (HR)***

Širdies ritmas arba pulsas - tai širdies raumens susitraukimų skaičius per 1 minutę. Pripažinta norma yra 60-100 dūžių per minutę riba. Kai pulsas padažnėja, kalbame apie tachikardiją, o kai sumažėja - apie bradikardiją. Abi šios būklės gali būti pavojingos mūsų sveikatai. Laikrodyje širdies ritmo matavimo funkcija yra meniu, esančiame kairėje pagrindinio ekrano pusėje.

- **Prisotinimas deguonimi (SPO2)**

Ši funkcija rodo kraujo prisotinimo deguonimi lygį. Paprastai rezultatas turėtų būti nuo 95 iki 100 %. Kai deguonies kiekis sumažėja, tai gali būti pavojinga mūsų sveikatai. Laikrodyje sodrumo matavimo funkcija yra pagrindinio ekrano kairėje esančiame meniu.

***Nepriimkite sveikatos sprendimų remdamiesi vien tik išmaniojo laikrodžio rezultatais. Kad matavimai būtų tikslūs, naudotojai turėtų matuoti sveikatos funkcijas ramybės būsenoje, kaip tai darytų naudodami tradicinius medicinos prietaisus, ir susilaikyti nuo matavimo fizinio krūvio metu, rūkymo ar alkoholio vartojimo metu. Išmanusis laikrodis nėra medicinos prietaisas, o matavimo rezultatai yra tik informacinio pobūdžio.**

Išmaniajame laikrodyje prieinamos funkcijos

- **Muzikos atkūrimas**

Kai laikrodis per programėlę prijungiamas prie telefono ir telefone įjungiama muzika, galite leisti muziką iš laikrodžio, pristabdyti ir atnaujinti dainas, taip pat persukti jas atgal ir pirmyn. Jei norite valdyti muziką, įjunkite ją telefone ir pradinio ekrano kairėje esančiame meniu pasirinkite muzikos funkciją.

- **Fotografavimas**

Išmanųjį laikrodį galima naudoti kaip nuotolinį fotoaparato užraktą. Norėdami fotografuoti nuotoliniu būdu, meniu pasirinkite funkciją "Shutter" (užraktas), tada eikite į programą. Bus paleista telefono kamera. Jei norite fotografuoti, spustelėkite raudoną išmaniojo laikrodžio mygtuką.

- **Kalorijų skaitiklis**

Apskaičiuoja per dieną sudegintų kalorijų skaičių. Duomenis apie sudegintas kalorijas galite rasti pirmajame skirtuke, esančiame pagrindinio ekrano kairėje pusėje, spustelėję žingsnių duomenis.

Išmaniajame laikrodyje prieinamos funkcijos

- **Miego monitorius**

Funkcija, padedanti analizuoti asmens miegą. Laikrodis rodo miego valandų skaičių ir miego fazes, pagal kurias skiriame negilų ir gilų miegą. Miego duomenis rasite pagrindinio ekrano kairėje esančiame meniu.

- **Sporto režimai**

Laikrodyje įdiegti 24 sporto režimai leidžia kontroliuoti treniruočių tikslus stebint žingsnius, širdies ritmą, kalorijas ir atstumą.
Treniruočių duomenis galima rasti programėlėje po sinchronizavimo.
Galimi šie sporto režimai: bėgimas, ėjimas, žygiai pėsčiomis, važiavimas dviračiu, slidinėjimas, badmintonas, krepšinis, golfas ir irklavimas. Laikrodyje sporto režimų funkciją rasite meniu, esančiame kairėje pagrindinio ekrano pusėje.

- **Chronometras**

Funkcija, naudojama trumpiems laiko intervalams tikrinti ir matuoti. Laikrodyje chronometro funkciją rasite nustatymų meniu, esančiame pagrindinio ekrano kairėje pusėje.

- **Kvėpavimo mokymas**

Padeda atsipalaiduoti ir nusiraminti. Laikrodyje kvėpavimo treniruotės funkcija yra meniu, esančiame kairėje pagrindinio ekrano pusėje.

Išmaniajame laikrodyje prieinamos funkcijos

- **Signalizacija**

Norėdami peržiūrėti nustatytus žadintuvus, eikite į meniu paspausdami šoninį mygtuką. Jei norite nustatyti žadintuvą, eikite į programėlę. Daugiau informacijos rasite 16 puslapyje.

- **Orai**

Laikrodis, prijungtas prie programėlės ir su "Wifi" / duomenimis telefone, rodys orų prognozę. Laikrodyje orų funkcija yra meniu, esančiame kairėje pagrindinio ekrano pusėje.

- **Ciferblato temos keitimas**

Laikrodyje galima rinktis iš kelių ciferblatų. Norėdami pakeisti ciferblatus, ilgai paspauskite pagrindinį ekraną (apie 3 sekundes). Programėlėje galite atsisiųsti daugiau ciferblatų. Daugiau informacijos rasite 18 puslapyje.

- **Ryšiai**

Laikrodį prijungus prie telefono per "Bluetooth" galima skambinti iš išmaniojo laikrodžio, išlaikant aukštą garso kokybę. Norėdami skambinti, galite rankiniu būdu įvesti numerį arba pasirinkti iš dažniausiai naudojamų kontaktų sąrašo. Jei norite įtraukti adresatus, eikite į programą. Daugiau informacijos rasite 18 puslapyje.

Išmaniajame laikrodyje prieinamos funkcijos

- **Gamyklinių nustatymų atkūrimas**

Gamyklinių nustatymų atkūrimas leidžia iš naujo nustatyti laikrodį ir ištrinti visus duomenis bei nustatymus. Laikrodyje atstatymo funkcija yra nustatymų meniu, esančiame pagrindinio ekrano kairėje nustatymų dalyje.

- **Nustatymai**

Nustatymuose galite:
-reguliuoti ekrano ryškumą,
-reguliuoti ekrano apšvietimo laiką (ne ilgiau kaip 30 sekundžių).
-žaisti žaidimą (Youg Bird arba 2048)
-keisti meniu rodymo stilių
-išjungti išmanųjį laikrodį
Taip pat įgalinkite:
-priimti ir skambinti telefonu
-kino režimas (sumažinkite ekrano ryškumą ir išjunkite vibraciją)

Specialioje programoje esančios funkcijos

- **Matavimo istorija**

Programėlėje rasite laikrodžio atliktų matavimų istoriją. Norėdami patikrinti istoriją, programėlės apatinėje juostoje pasirinkite pirmąją piktogramą.

- **Judėjimo priminimas**

Programėlėje galite nustatyti ciklinius priminimus, kad laikrodis, nustatęs, jog žmogus ilgesnį laiką nejuda, primintų jums atlikti tam tikrą veiklą. Šis režimas veikia nuo 10 iki 22 val. Norėdami įjungti režimą, programėlės apatinėje juostoje pasirinkite antrą piktogramą, tada "Kita" ir "Judėjimo priminimas".

- **Hidratacijos priminimas**

Programėlėje galite nustatyti ciklinius priminimus kas 15-240 minučių, kad laikrodis primintų, jog reikia ieškoti vandens. Jei norite įjungti šią funkciją, programėlėje pasirinkite antrąją piktogramą apatinėje juostoje, tada "Kita" ir "Hidratacijos priminimas".

- **Žadintuvas**

Norėdami nustatyti žadintuvą laikrodyje, programėlėje pasirinkite žadintuvo laiką ir valandą. Norėdami tai padaryti, programėlės apatinėje juostoje pasirinkite antrąją piktogramą ir spustelėkite "Alarmai".

Specialioje programoje esančios funkcijos

- **Pranešimai**

Programėlės pranešimo funkcija leidžia išmaniojo laikrodžio ekrane perskaityti žinutės pradžią. Išmanusis laikrodis rodys SMS pranešimus ir pranešimus iš programų, pvz: "Facebook", "Twitter", "WhatsApp", "Skype", "Instagram", "Line", "KakaoTalk", "WeChat". Norėdami įjungti pranešimus, programėlės apatinėje juostoje pasirinkite antrąją piktogramą ir pasirinkite "Pranešimai".

- **Perspėjimas, informuojantis, jei jūsų širdies ritmas yra per aukštas**

Kai matuojant laikrodis aptiks su širdies ritmu susijusių pažeidimų, jis jums apie tai praneš. Norėdami įjungti šią funkciją, programėlės apatinėje juostoje pasirinkite antrąją piktogramą, meniu pasirinkite "Kita" ir tada "Aukšto širdies ritmo įspėjimas". Galite pasirinkti viršutinę širdies ritmo ribą.

- **Automatinis ekrano išjungimas**

Jei norite nustatyti ekrano foninio apšvietimo laiką, programėlės apatinėje juostoje pasirinkite antrą piktogramą, meniu pasirinkite "Kita" ir tada "Automatinis ekrano išjungimas".

- **G jutiklio funkcija**

Norėdami įjungti rankinio laikrodžio ekrano paleidimo funkciją, programėlės apatinėje juostoje pasirinkite antrąją piktogramą, meniu pasirinkite "Kita" ir tada "Greita peržiūra".

Specialioje programoje esančios funkcijos

- **Moters ciklo stebėjimas**

Programėlėje galite nustatyti menstruacijų ciklo stebėjimą. Išmanusis laikrodis primins apie artėjančias menstruacijas ir ovuliaciją. Norėdami įvesti savo asmeninius duomenis, programėlėje pasirinkite antrą piktogramą apatinėje juostoje, tada "Kita" ir "Fiziologinio ciklo priminimas".

- **Rinkiklio keitimas**

Daug kitų rinkimo temų galima rasti specialioje programoje. Norėdami pasirinkti ciferblatus, programėlėje pasirinkite antrąją piktogramą apatinėje juostoje, tada "Žiūrėti išvaizdą". Turi būti įjungtas duomenų / belaidžio ryšio perdavimas.

- **Mėgstamiausi kontaktai**

Išmaniajame laikrodyje galite naudotis 8 mėgstamiausiais kontaktais, kad galėtumėte greitai prisijungti. Norėdami įtraukti kontaktus į išmaniojo laikrodžio sąrašą, programėlėje pasirinkite antrąją piktogramą apatinėje juostoje ir tada "Mėgstamiausi kontaktai". Norint pasiekti kontaktų sąrašą, išmanusis laikrodis turi būti prijungtas per "Bluetooth". Daugiau informacijos rasite 9 puslapyje.

Specialioje programoje esančios funkcijos

- **Daugiau nustatymų programėlėje:**

-įjungti / išjungti "Netrukdyti"
-telefono kalbos pasirinkimas
-vienetų sistemos nustatymas
-nustatant orų prognozę (miestas ir temperatūros vienetai)
-dienos žingsnio tikslo pasirinkimas

- **Gamyklinių nustatymų atkūrimas**

Gamyklinių nustatymų atkūrimas leidžia iš naujo nustatyti laikrodį ir ištrinti visus duomenis bei nustatymus. Norėdami iš naujo nustatyti prietaisą ir programėlę, programėlėje apatinėje juostoje pasirinkite antrą piktogramą, tada "Other" ir "Reset".

Bendra informacija

Techniniai duomenys

IP67** atsparumas vandeniui

Laikrodį galima naudoti plaunant rankas arba lietingą dieną.

360 mAh akumuliatorius

Didelė baterijos talpa leidžia ilgai naudoti išmanųjį laikrodį.

"Realtek8762DT" procesorius

Moderniausias procesorius, pasižymintis dideliu našumu.

Modernus dizainas

Metalinis korpusas ir puikios kokybės ekranas, atsparus įbrėžimams.

**Pagal IP67 standartą galima naudoti nuo +10 iki +35 laipsnių Celsijaus temperatūros vandenyje ir panardinti į 1 m gylį iki 30 min. Laikrodžio negalima naudoti karštose voniose ar pirtyse, nes jis nėra atsparus garams. Jis nėra skirtas plaukimui, jis sukurtas tam, kad padėtų rūpintis jūsų sveikata.

®
WATCHMARK