WATCHMARK®

INSTRUCTIONS D'UTILISATION

WWW.WATCHMARK.COM

TABLE DES MATIÈRES

Introduction

À propos de la montre **4**
Configuration du dispositif
Contenu de l'emballage
Exigences matérielles **5**
Chargement de la montre
Informations complémentaires **6**

Comment porter une smartwatch ? **7**
Remplacer un bracelet de montre **8**

Applications et fonctions

Installation d'applications **9**

Fonctions disponibles dans la Smartwatch **10**
Heure, date
Podomètre
Réglage de la luminosité
Distance parcourue
Tension artérielle **11**
Fréquence cardiaque
Saturation
Lecture de la musique **12**
Prise de photos
Compteur de calories
Moniteur de sommeil **13**
Modes sport
Chronomètre
Formation respiratoire
Alarme **14**
Météo
Changement du thème du cadran
Connexions
Réinitialisation des paramètres d'usine **15**
Paramètres

TABLE DES MATIÈRES

Applications et fonctions

Fonctions disponibles dans l'application **16**
Historique des mesures
Rappel du mouvement
Rappel d'hydratation
Réveil
Notifications
Alarme de fréquence cardiaque élevée **17**
Écran d'arrêt automatique
Capteur G
Suivi du cycle **18**
Changement du thème du cadran
Contacts préférés
Autres paramètres **19**
Réinitialisation des paramètres d'usine

Informations générales

Données techniques **20**
Plainte **21**
Retourner **22**
Exchange **23**

Introduction

À propos de Watchmark G-Wear

Il s'agit d'une smartwatch qui vous aidera dans votre style de vie actif. L'enveloppe métallique souligne son design unique et le menu intuitif en polonais le rend très facile à utiliser. Grâce au microphone et au haut-parleur intégrés, il est possible de passer des appels directement depuis la smartwatch. La montre possède jusqu'à 24 modes sportifs au cours desquels elle mesure les pas, les calories brûlées et la distance.

Configuration du dispositif

Contenu du paquet

Smartwatch (la couleur et le matériau peuvent varier en fonction de la couleur choisie)

Chargeur (la couleur et le matériau peuvent varier en fonction du modèle choisi)

Bracelet de montre (la couleur et le matériau peuvent varier en fonction de la couleur choisie)

Exigences matérielles

iOS 8.0 et supérieur
Android 5.1 et supérieur
Bluetooth pris en charge : 5.0

Android 5.1+

IOS 8.0+

Instructions de chargement

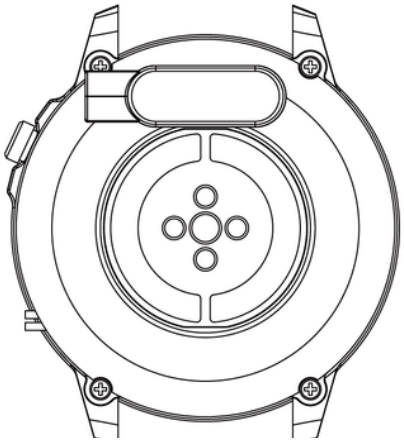

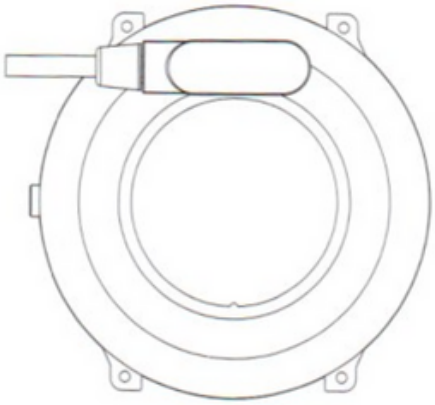

Cette smartwatch utilise la charge magnétique.
Connectez le câble de charge à l'entrée USB et aux contacts de charge arrière de l'appareil. Une fois connecté, le chargement commencera automatiquement et l'icône de chargement s'affichera à l'écran.
Il faut environ 2 heures pour charger complètement la batterie.
N'utilisez pas la montre pendant qu'elle est en charge.

Attention : ne connectez pas le câble de charge magnétique à deux contacts en même temps avec un matériau conducteur, car cela pourrait provoquer un court-circuit.

Informations complémentaires

Veuillez lire attentivement l'intégralité du manuel d'utilisation avant d'utiliser l'appareil. Il est recommandé d'utiliser uniquement la batterie, le chargeur et les accessoires d'origine qui sont inclus dans le kit reçu avec l'appareil.
Ni le fabricant ni le distributeur ne sont responsables de l'utilisation d'accessoires tiers.

Les fonctions présentées dans ce manuel peuvent varier selon les modèles, car il s'agit d'une description générale des smartwatches. Certains modèles peuvent s'écarter de la norme.

Avant d'utiliser l'appareil pour la première fois, chargez-le pendant au moins 2 heures. Avant d'utiliser l'appareil, vous devez télécharger et installer l'application et accepter tous les consentements que la smartwatch vous demande. Si cela n'est pas fait complètement, toutes les fonctionnalités de l'appareil ne seront pas disponibles. La smartwatch ne demandera l'accès qu'aux fonctions qui sont nécessaires à son bon fonctionnement.

La société se réserve le droit de modifier le contenu de ce manuel.

Comment porter une smartwatch ?

Le bracelet de ce modèle de montre a une largeur de 22 mm. Il est interchangeable et des sangles supplémentaires peuvent être achetées dans une couleur ou un matériau différent.

Porter une montre

Lorsque vous ne faites pas d'exercice, portez la smartwatch comme une montre ordinaire, c'est-à-dire un doigt au-dessus de l'os du poignet.

Pour profiter pleinement de la fonction de surveillance de la fréquence cardiaque pendant l'exercice, essayez de porter l'appareil au-dessus de votre poignet (2 doigts au-dessus de l'os du poignet) pour améliorer le confort et la stabilité. De nombreux exercices, comme le cyclisme ou l'haltérophilie, peuvent entraîner une modification du positionnement de la smartwatch, par exemple en pliant le poignet. Si la montre est placée plus bas sur l'os du poignet, les mesures peuvent être intermittentes, il est donc important de la placer correctement.

Remplacement de la courroie

Attachez le bracelet d'origine à la montre avant de l'utiliser. Lorsque vous effectuez cette opération, faites attention à vos ongles lorsque vous fixez les télescopes à la montre.

Port d'un bracelet de montre

1. Insérez une extrémité du bracelet avec le télescope dans le logement de l'enveloppe de la montre.
2. Avec l'autre extrémité, insérez le télescope au centre de la cavité et fixez-le à la montre.

Retirer le bracelet de la montre

1. D'une main, appuyez sur la roue du télescope et poussez doucement vers l'intérieur.
2. Ensuite, tirez vers le haut jusqu'à ce que le télescope se détache de la montre.

Applications et fonctions

Installation d'applications

L'application pour le modèle de smartwatch G-WEAR est "Da Fit". Téléchargez l'application depuis le Google Play / App Store ou via le code QR ci-dessous.

Google Play

App Store

Une fois l'application installée, activez le Bluetooth sur votre téléphone et allez dans l'application. Créez un compte ou connectez-vous de manière anonyme. Autoriser l'accès. Ensuite, sélectionnez l'icône du milieu sur la barre inférieure de l'application et sélectionnez "Ajouter un appareil". Sélectionnez le K28H. Pour que l'application fonctionne correctement, vous devez donner tous les consentements demandés par l'application. Pour utiliser la smartwatch pour passer et recevoir des appels, connectez-la également via Bluetooth. Sur votre téléphone, allez dans les paramètres Bluetooth et établissez une connexion avec le dispositif nommé "Audio_K28H". Sans cette connexion, certaines des fonctions ne seront pas actives.

Fonctions disponibles sur la Smartwatch

- **Heure, date**

L'écran affiche l'heure, la date et le jour de la semaine. Les données sont affichées sur l'écran principal de la montre.

- **Podomètre**

Compte les pas effectués un jour donné (les données sont réinitialisées chaque jour à partir de 00:00). Le nombre de pas effectués est visible dans l'application ou dans le premier onglet à droite de l'écran principal.

- **Réglage de la luminosité du rétroéclairage de l'écran**

Le réglage de la luminosité permet de protéger vos yeux d'un écran trop lumineux la nuit, d'adapter le rétroéclairage à la situation extérieure et d'économiser la batterie de la montre. Vous pouvez trouver cette fonction dans le menu déroulant de l'écran principal et sélectionner la luminosité d'affichage appropriée.

- **Distance parcourue**

Informations sur la distance parcourue pendant la journée. La distance parcourue se trouve dans le premier onglet à droite de l'écran principal après avoir cliqué sur les données des étapes.

Fonctions disponibles sur la Smartwatch

- **Pression sanguine (RR)***

La pression artérielle est la force avec laquelle le sang pousse contre les parois artérielles pendant la contraction et la diastole du muscle cardiaque. La norme acceptée pour la pression systolique est de 120 mm Hg, tandis que pour la pression diastolique, elle est de 80 mm Hg. Sur la montre, la fonction de mesure de la pression artérielle se trouve dans le menu à gauche de l'écran principal.

- **Fréquence cardiaque (HR)***

Fréquence cardiaque, ou pouls : c'est le nombre de battements du muscle cardiaque par minute. La norme acceptée est une limite entre 60 et 100 battements par minute. Lorsque le pouls est élevé, on parle de tachycardie, tandis que lorsqu'il est réduit, on parle de bradycardie. Ces deux conditions peuvent être dangereuses pour notre santé. Sur la montre, la fonction de mesure de la fréquence cardiaque est située dans le menu à gauche de l'écran d'accueil.

- **Saturation en oxygène (SPO2)**

Cette fonction indique le niveau d'oxygénation du sang. En règle générale, le résultat devrait se situer entre 95 et 100 %. Lorsque le niveau d'oxygénation baisse, cela peut être dangereux pour notre santé. Sur la montre, la fonction de mesure de la saturation est située dans le menu à gauche de l'écran principal.

***Ne prenez pas de décisions en matière de santé en vous basant uniquement sur les résultats de la smartwatch. Pour que les mesures soient précises, les utilisateurs doivent mesurer les fonctions de santé au repos, comme ils le feraient avec des dispositifs médicaux traditionnels, et s'abstenir de mesurer pendant l'exercice, le tabagisme ou la consommation d'alcool. La smartwatch n'est pas un dispositif médical et les résultats des mesures ne sont donnés qu'à titre indicatif.**

Fonctions disponibles sur la Smartwatch

- **Lecture de la musique**

Une fois que votre montre est connectée à votre téléphone via l'application et que la musique est activée sur votre téléphone, vous pouvez écouter de la musique à partir de votre montre, mettre en pause et reprendre les chansons, ainsi que revenir en arrière et faire une avance rapide. Pour contrôler la musique, allumez-la sur votre téléphone, puis accédez à la fonction musique dans le menu situé à gauche de l'écran d'accueil.

- **Prendre des photos**

La smartwatch peut être utilisée comme un obturateur d'appareil photo à distance. Pour prendre une photo à distance, sélectionnez la fonction " Obturateur " dans le menu, puis allez dans l'application. L'appareil photo de votre téléphone va démarrer. Pour prendre une photo, cliquez sur le bouton rouge de la smartwatch.

- **Compteur de calories**

Calcule le nombre de calories brûlées dans une journée donnée. Les données sur les calories brûlées se trouvent dans le premier onglet à gauche de l'écran d'accueil après avoir cliqué sur les données sur les pas.

Fonctions disponibles sur la Smartwatch

- **Moniteur de sommeil**

Une fonction qui permet d'analyser le sommeil d'une personne. La montre indique le nombre d'heures de sommeil et les phases du sommeil, dans lesquelles on distingue le sommeil superficiel et le sommeil profond. Vous trouverez les données relatives au sommeil dans le menu situé à gauche de l'écran d'accueil.

- **Modes sport**

Les 24 modes sportifs de la montre vous permettent de contrôler vos objectifs d'entraînement en surveillant les pas, la fréquence cardiaque, les calories et la distance.
Les données d'entraînement peuvent être trouvées dans l'application après la synchronisation.
Les modes sportifs disponibles sont la course, la marche, la randonnée, le vélo, le saut à la corde, le badmington, le basket-ball, le golf et l'aviron. Sur la montre, la fonction des modes sport se trouve dans le menu à gauche de l'écran d'accueil.

- **Chronomètre**

Une fonction qui est utilisée pour contrôler et mesurer de courtes distances de temps. Sur la montre, la fonction chronomètre se trouve dans le menu situé à gauche de l'écran d'accueil, dans les paramètres.

- **Formation respiratoire**

Aide à se détendre et à se calmer. Sur la montre, la fonction d'entraînement respiratoire se trouve dans le menu à gauche de l'écran d'accueil.

Fonctions disponibles sur la Smartwatch

- **Alarme**

Pour voir les alarmes que vous avez réglées, allez dans le menu en appuyant sur le bouton latéral. Pour régler un réveil, allez dans l'application. Voir la page 16 pour en savoir plus.

- **Météo**

La montre, lorsqu'elle est connectée à l'application et avec le Wifi/les données du téléphone, affiche les prévisions météorologiques. Sur la montre, la fonction météo est située dans le menu à gauche de l'écran d'accueil.

- **Changement du thème du cadran**

Il existe plusieurs cadrans au choix sur la montre. Pour modifier les cadrans, appuyez longuement sur l'écran principal (environ 3 secondes). Vous pouvez télécharger d'autres cadrans dans l'application. Voir page 18 pour en savoir plus.

- **Connexions**

La connexion de la montre à votre téléphone via Bluetooth vous permet de passer des appels depuis la smartwatch tout en conservant une qualité sonore élevée. Pour passer un appel, vous pouvez saisir manuellement un numéro ou le sélectionner dans une liste de vos contacts les plus fréquents. Pour ajouter des contacts, allez dans l'application. Voir page 18 pour en savoir plus.

Fonctions disponibles sur la Smartwatch

- **Réinitialisation des paramètres d'usine**

La réinitialisation des paramètres d'usine vous permet de réinitialiser la montre et d'effacer toutes les données et tous les paramètres. Sur la montre, la fonction de réinitialisation se trouve dans les réglages, dans le menu situé à gauche de l'écran principal dans les réglages.

- **Paramètres**

Dans les paramètres, vous pouvez :
-réglage de la luminosité de l'écran,
-Régler la durée du rétroéclairage de l'écran (jusqu'à un maximum de 30 secondes).
-jouer à un jeu (Youg Bird ou 2048)
-changer le style d'affichage du menu
-Éteindre la smartwatch
Et aussi permettre :
-recevoir et passer des appels téléphoniques
-mode cinéma (réduit la luminosité de l'écran et désactive les vibrations)

Fonctions disponibles dans une application dédiée

- **Historique des mesures**

Dans l'application, vous trouverez l'historique des mesures prises par la montre. Pour vérifier l'historique, sélectionnez la première icône sur la barre inférieure de l'application.

- **Rappel des mouvements**

Dans l'application, vous pouvez définir des rappels cycliques de sorte que la montre, lorsqu'elle détecte qu'une personne reste immobile pendant une période prolongée, vous rappelle d'effectuer une activité. Le mode est actif de 10 heures à 22 heures. Pour l'activer, sélectionnez la deuxième icône sur la barre inférieure de l'application, puis "Autre" et "Rappel des mouvements".

- **Rappel d'hydratation**

Dans l'application, vous pouvez définir des rappels cycliques toutes les 15 à 240 minutes pour rappeler à la montre d'aller chercher de l'eau. Pour activer cette fonction, dans l'application, sélectionnez la deuxième icône dans la barre inférieure, puis " Autre " et " Rappel d'hydratation ".

- **Réveil**

Pour régler une alarme sur la montre, sélectionnez l'heure et le moment de l'alarme dans l'application. Pour ce faire, sélectionnez la deuxième icône sur la barre inférieure de l'application et cliquez sur "Alarmes".

Fonctions disponibles dans une application dédiée

- **Notifications**

La smartwatch affichera les notifications SMS et les notifications d'applications telles que : Facebook, Twitter, WhatsApp, Skype, Instagram, Line, KakaoTalk, WeChat. Pour activer les notifications, sélectionnez la deuxième icône dans la barre inférieure de l'application, puis "Notifications".

- **Alerte pour vous informer si votre rythme cardiaque est trop élevé**

Lorsque la montre détecte des irrégularités liées à votre fréquence cardiaque pendant les mesures, elle vous en informe. Pour activer cette fonction, sélectionnez la deuxième icône dans la barre inférieure de l'application, sélectionnez " Autre " dans le menu, puis " Alerte de fréquence cardiaque élevée ". Vous pouvez sélectionner une limite supérieure de fréquence cardiaque.

- **Arrêt automatique de l'écran**

Pour régler la durée du rétroéclairage de l'écran, sélectionnez la deuxième icône sur la barre inférieure de l'application, sélectionnez "Autre" dans le menu, puis "Extinction automatique de l'écran".

- **Fonction du capteur G**

Pour activer la fonction de démarrage de l'écran de la montre-bracelet, sélectionnez la deuxième icône de la barre inférieure de l'application, sélectionnez " Autre " dans le menu, puis " Affichage rapide ".

Fonctions disponibles dans une application dédiée

- **Suivi du cycle féminin**

Vous pouvez configurer le suivi du cycle menstruel dans l'application. La smartwatch vous rappellera les prochaines menstruations et l'ovulation. Pour saisir vos données personnelles, dans l'application, sélectionnez la deuxième icône sur la barre inférieure, puis "Autre" et "Rappel du cycle physiologique".

- **Changement de cadran**

De nombreux autres thèmes de cadrans sont disponibles dans l'application dédiée. Pour sélectionner les cadrans, dans l'application, sélectionnez la deuxième icône dans la barre inférieure, puis "Apparition de la montre". La transmission de données/Wifi doit être activée.

- **Contacts préférés**

Sur la smartwatch, vous pouvez accéder à vos 8 contacts favoris pour une connectivité rapide. Pour ajouter des contacts à la liste de la smartwatch, dans l'application, sélectionnez la deuxième icône dans la barre inférieure, puis "Contacts favoris". Pour accéder à la liste de contacts, la smartwatch doit être connectée via Bluetooth. Voir la page 9 pour en savoir plus.

Fonctions disponibles dans une application dédiée

- **Plus de paramètres dans l'application :**

-Activer/désactiver "Ne pas déranger".
-sélection de la langue du téléphone
-réglage du système d'unités
-réglage des prévisions météorologiques (unités de ville et de température)
-sélection de l'objectif du pas quotidien

- **Réinitialisation des paramètres d'usine**

La réinitialisation des paramètres d'usine vous permet de réinitialiser la montre et d'effacer toutes les données et tous les paramètres. Pour réinitialiser l'appareil et l'application, sélectionnez la deuxième icône dans la barre inférieure de l'application, puis "Autre" et "Réinitialiser".

Informations générales

Données techniques

Résistance à l'eau IP67**.

Permet d'utiliser la montre tout en se lavant les mains ou par temps de pluie.

Batterie de 360mAh

La grande capacité de la batterie permet une utilisation prolongée de la smartwatch.

Processeur Realtek8762DT

Un processeur de pointe caractérisé par de hautes performances.

Design moderne

Boîtier métallique et écran d'excellente qualité, résistant aux rayures.

**La norme IP67 autorise une température de l'eau de +10 à +35 degrés Celsius et une immersion à une profondeur de 1m pendant 30 minutes. La montre ne peut pas être utilisée dans des bains chauds ou des saunas car elle ne résiste pas à la vapeur. Il n'est pas conçu pour la natation, mais pour vous aider à prendre soin de votre santé.

®
WATCHMARK