WATCHMARK®

INSTRUCCIONES DE USO

WWW.WATCHMARK.COM

ÍNDICE DE CONTENIDOS

Introducción

Sobre el reloj 4
Configuración
Contenido del envase
Requisitos de hardware 5
Cargar el reloj
Información adicional 6

¿Cómo llevar un 7
smartwatch? 8
Sustitución de la correa

Aplicaciones y funciones

Instalación de aplicaciones 9
Funciones disponibles 10
en el Smartwatch
Hora, fecha
Podómetro
Contador de calorías
Distancia
Ajuste del brillo de la
pantalla 11
Tensión arterial
Saturación
ECG
Pulso 12
Función Buscar teléfono
Cronómetro
Temporizador 13
Alarma
Monitor de sueño
Control de la música
Modos deportivos 14
Cambio del tema de la
esfera
Tiempo 15
Notificaciones / mensajes
Llamadas
Reiniciar dispositivo 16
Ajustes

ÍNDICE DE CONTENIDOS

Aplicaciones y funciones

Funciones disponibles en la aplicación **17**
Historial de mediciones
Notificaciones
Cambio del tema de la esfera
ECG
Contactos frecuentes
Control de la cámara del teléfono **18**
Función "Buscar dispositivo
Alarma
Recordatorio de movimiento
Recordatorio de hidratación **19**
Sensor G
Tiempo
Control automático de la frecuencia cardiaca

Información general

Datos técnicos **20**
Reclamación **21**
Devolución **22**
Sustitución **23**

Introducción

Acerca de Watchmark Smartone

Un smartwatch multifuncional creado para quienes disfrutan de un estilo de vida activo. Gracias a los altavoces y el micrófono integrados, puedes atender llamadas directamente desde la muñeca. También encontrarás 7 modos de deporte, medición de las calorías quemadas y un pulsómetro. El menú del reloj está en español.

Configuración del dispositivo

Contenido del paquete

Smartwatch (el color y el material pueden variar según el color elegido)

Cargador (el color y el material pueden variar según el modelo seleccionado)

Correa (el color y el material pueden variar según el color elegido)

Requisitos de hardware

iOS 9.0 y superior
Android 5.0 y superior
Bluetooth compatible: 4.0

Android 5.0+ IOS 9.0+

Instrucciones de carga

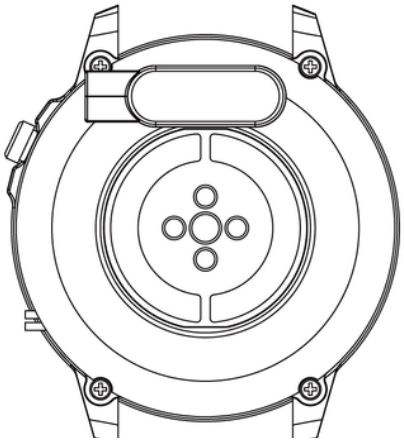

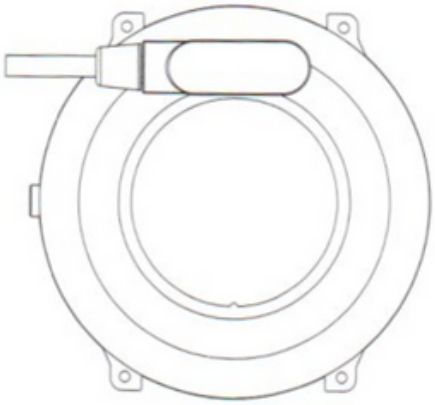

Este smartwatch utiliza carga magnética.
Conecta el cable de carga a la entrada USB y a los contactos de carga traseros del dispositivo. Una vez conectado, la carga se iniciará automáticamente y el icono de carga aparecerá en la pantalla.
La batería tarda aproximadamente 2 horas en cargarse por completo. No utilice el reloj mientras se está cargando.

Atención: no conecte el cable de carga magnético a 2 contactos al mismo tiempo con material conductor, ya que podría provocar un cortocircuito.

Información adicional

Por favor, lea atentamente todo el manual de usuario antes de utilizar el equipo. Se recomienda utilizar únicamente la batería, el cargador y los accesorios originales que se incluyen en el kit recibido con el dispositivo.
Ni el fabricante ni el distribuidor son responsables del uso de accesorios de terceros.

Las funciones que se presentan en este manual pueden variar entre los modelos, ya que el manual es una descripción general de los smartwatches. Algunos modelos pueden desviarse de la norma.

Antes de utilizar el dispositivo por primera vez, cárguelo durante un mínimo de 2 horas. Antes de utilizar el dispositivo, debes descargar e instalar la aplicación y aceptar todos los consentimientos que te pida el smartwatch. Si esto no se hace completamente, no estarán disponibles todas las funciones del dispositivo. El reloj inteligente sólo pedirá acceso a las funciones que sean necesarias para que el reloj inteligente funcione correctamente.

La empresa se reserva el derecho de modificar el contenido de este manual.

¿Cómo llevar un smartwatch?

La correa de este modelo de reloj es de 22 mm de ancho. Es intercambiable y se pueden adquirir correas adicionales de otro color o material.

Cuando no estés haciendo ejercicio, lleva el smartwatch como lo harías con un reloj normal, es decir, con un dedo por encima del hueso de la muñeca.

Para aprovechar al máximo la función de monitorización de la frecuencia cardíaca durante el ejercicio, intente llevar el dispositivo por encima de la muñeca (2 dedos por encima del hueso de la muñeca) para mejorar la comodidad y la estabilidad. Muchos ejercicios, como el ciclismo o el levantamiento de pesas, pueden hacer que la colocación del smartwatch cambie al doblar la muñeca, por ejemplo. Si el reloj se asienta más abajo en el hueso de la muñeca, las mediciones pueden ser intermitentes, por lo que es importante la colocación correcta.

Sustitución de la correa

Coloque la correa original en el reloj antes de utilizarlo. Al realizar esta operación, tenga mucho cuidado y cuide sus uñas al colocar los telescopios en el reloj.

Llevar una correa de reloj

1. Introduzca un extremo de la correa junto con el telescopio en el hueco del sobre del reloj.
2. Con el otro extremo, desliza el telescopio en el centro de la cavidad y fíjalo al reloj.

Cómo quitar la correa del reloj

1. Con una mano, presione la rueda del telescopio y empuje suavemente hacia dentro.
2. A continuación, tire hacia arriba hasta que el telescopio se separe del reloj.

Aplicaciones y funciones

Instalación de aplicaciones

La aplicación para el modelo de smartwatch Smartone es "FitCloudPro". Descargue la aplicación desde Google Play / App Store o mediante el código QR que aparece a continuación.

Google Play

App Store

Una vez instalada la aplicación, activa el Bluetooth en tu teléfono y ve a la aplicación. Cree una cuenta o continúe sin registrarse. Rellene sus datos y permita el acceso. Para que la aplicación funcione correctamente, tienes que dar todos los consentimientos que te pide. Para conectar su reloj, seleccione "Exploración" y, a continuación, el modelo de reloj (Smart Watch - 85E).
Para utilizar el smartwatch para hacer y recibir llamadas, conecta también el reloj por Bluetooth. En tu teléfono, ve a los ajustes de Bluetooth y establece una conexión con el dispositivo llamado "BT-85E". Sin dicha conexión, algunas de las funciones no estarán activas.

Funciones disponibles en el Smartwatch

- **Hora, fecha, día de la semana**

La pantalla muestra la hora, la fecha y el día de la semana. Los datos se muestran en la pantalla principal del reloj.

- **Podómetro**

Cuenta los pasos dados en un día determinado (los datos se reinician cada día a partir de las 00:00). El número de pasos dados puede verse en la aplicación o en la primera pestaña a la derecha de la pantalla principal.

- **Contador de calorías**

Calcula el número de calorías quemadas en un día determinado. Los datos sobre las calorías quemadas se encuentran en la primera pestaña a la derecha de la pantalla de inicio o en la aplicación.

- **Distancia recorrida**

Información sobre la distancia recorrida durante el día. La distancia recorrida se encuentra en la primera pestaña a la derecha de la pantalla de inicio o en la aplicación.

- **Ajuste del brillo de la retroiluminación de la pantalla**

Ajustar el brillo ayuda a proteger tus ojos de una pantalla demasiado brillante por la noche y ahorra batería del reloj. Encontrará esta función en el menú desplegable de la pantalla principal.

Funciones disponibles en el Smartwatch

- **Tensión arterial (BP)***

La presión arterial es la fuerza con la que la sangre empuja contra las paredes arteriales durante la sístole y la diástole del músculo cardíaco. La norma aceptada para la tensión arterial sistólica es de 120 mm Hg, mientras que para la diastólica es de 80 mm Hg. En el reloj, la función para medir la tensión arterial se encuentra en el menú situado a la izquierda de la pantalla principal, bajo el nombre Tensión arterial.

- **Saturación de oxígeno (SPO2)***

Esta función indica el nivel de oxigenación de la sangre. Como norma, el resultado debe situarse entre el 95 y el 100%. Cuando el nivel de oxigenación desciende, puede ser peligroso para nuestra salud. En el reloj, la función para medir la saturación se encuentra en el menú situado a la izquierda de la pantalla de inicio, bajo el nombre "Oxígeno en sangre".

- **ECG***

Un electrocardiograma examina la actividad eléctrica del corazón. Permite detectar muchas enfermedades cardiovasculares. Los electrodos del reloj deben estar completamente contra la piel. En el reloj, la función para medir el ECG se encuentra en el menú situado a la izquierda de la pantalla de inicio, bajo el nombre ECG. Verás el resultado en la aplicación.

***No tome decisiones de salud basadas únicamente en los resultados del smartwatch. Para que las mediciones sean precisas, los usuarios deben medir las funciones sanitarias en reposo como lo harían con los dispositivos médicos tradicionales y abstenerse de realizar mediciones durante el ejercicio, el tabaquismo o el consumo de alcohol. El smartwatch no es un dispositivo médico y los resultados de las mediciones son sólo de referencia.**

Funciones disponibles en el Smartwatch

- **Frecuencia del pulso (HR)***

Frecuencia cardiaca o pulso: es el número de latidos del músculo cardiaco por 1 minuto. La norma aceptada se sitúa entre 60 y 100 pulsaciones por minuto. Cuando el pulso se eleva hablamos de taquicardia, mientras que cuando se reduce hablamos de bradicardia. Ambas condiciones pueden ser peligrosas para nuestra salud. En el reloj, la función para medir el pulso se encuentra en el menú situado a la izquierda de la pantalla de inicio, bajo el nombre "Pulso", o en la segunda pestaña situada a la derecha de la pantalla de inicio.

- **Función Buscar teléfono**

Una vez que el dispositivo se haya emparejado correctamente con la aplicación de tu teléfono, podrás encontrarlo rápidamente. Cuando selecciones "Buscar teléfono", tu teléfono empezará a vibrar y a sonar. En el reloj, esta función se encuentra en el menú situado a la izquierda de la pantalla de inicio.

- **Cronómetro**

Función que se utiliza para comprobar y medir intervalos cortos de tiempo. En el reloj, encontrarás esta función en el menú situado a la izquierda de la pantalla de inicio.

***No tome decisiones de salud basadas únicamente en los resultados del smartwatch. Para que las mediciones sean precisas, los usuarios deben medir las funciones sanitarias en reposo como lo harían con los dispositivos médicos tradicionales y abstenerse de realizar mediciones durante el ejercicio, el tabaquismo o el consumo de alcohol. El smartwatch no es un dispositivo médico y los resultados de las mediciones son sólo de referencia.**

Funciones disponibles en el Smartwatch

- **Temporizador**

El temporizador permite realizar una cuenta atrás. En el reloj, la función de temporizador se encuentra en el menú situado a la izquierda de la pantalla principal.

- **Alarma**

Para ver las alarmas que has programado, ve al menú situado a la izquierda de la pantalla de inicio y selecciona "Alarma". Para activar la alarma, ve a la aplicación. Más información en la página 18.

- **Monitor de sueño**

Una función que ayuda a analizar el sueño de una persona. El reloj muestra el número de horas dormidas y las fases del sueño, en las que se distingue entre sueño superficial y profundo. En el reloj, la función de monitorización del sueño se encuentra en el menú a la izquierda de la pantalla de inicio y en la tercera pestaña a la derecha de la pantalla de inicio.

- **Control de la música**

Cuando conectas el reloj a tu teléfono a través de la aplicación y activas la música en tu teléfono, puedes pausar y reanudar la música, así como rebobinar y retroceder canciones. Para controlar la música, enciende el teléfono y ve a la función de música. En el reloj, esta función se encuentra en el menú situado a la izquierda de la pantalla de inicio.

Funciones disponibles en el Smartwatch

- **Modos deportivos**

Los 7 modos deportivos del reloj te permiten controlar tus objetivos de entrenamiento mediante la monitorización de los pasos, la frecuencia cardiaca, las calorías y la distancia.
Los datos del entrenamiento se pueden encontrar en la aplicación después de la sincronización o en el reloj en el menú a la izquierda de la pantalla de inicio bajo el nombre "Registro de actividad física".
Modos deportivos disponibles: correr, andar, bicicleta, escalar, baloncesto, yoga, bicicleta estática. El modo deportivo mide parámetros como el tiempo, las calorías quemadas y la frecuencia cardiaca. En el reloj, las funciones deportivas se encuentran en el menú situado a la izquierda de la pantalla de inicio o pulsando el botón del lateral del sobre.

- **Cambiar el tema de la esfera**

Hay varias esferas para elegir en el reloj. Para cambiar los diales, pulse la pantalla principal de forma prolongada (unos 3 segundos). Puedes descargar más esferas en la aplicación. Más información en la página 17.

- **Tiempo**

El reloj, al conectarse a la aplicación, indicará la temperatura del día. En el reloj, la función del tiempo se encuentra en el menú a la izquierda de la pantalla principal o en la cuarta pestaña a la derecha de la pantalla principal. Más información en la página 19.

Funciones disponibles en el Smartwatch

- **Notificaciones**

Una vez que el reloj se haya conectado a tu teléfono a través de la aplicación y el bluetooth y hayas permitido los permisos adecuados, las notificaciones entrantes de mensajes y de redes sociales se mostrarán en el reloj. Para que se muestren las notificaciones, debes activar esta función en los ajustes de la aplicación. Más información en la página 17.

- **Conexiones**

Conectar el reloj al teléfono mediante Bluetooth permite hacer llamadas desde el smartwatch manteniendo una alta calidad de sonido. Una vez conectado el reloj al teléfono, los contactos del teléfono se mostrarán en el reloj. Para realizar una llamada, puedes introducir manualmente el número o seleccionarlo de la lista de contactos más frecuentes.

- **Contactos frecuentes**

Puedes acceder a tus contactos más frecuentes en el reloj para hacer una llamada rápidamente. Para añadir contactos, ve a la aplicación. Más información en la página 17.

- **Modo no molestar**

Un modo que hace que no aparezcan las notificaciones. Para activar este modo, seleccione el icono de la luna en el menú desplegable de la pantalla principal.

Funciones disponibles en el Smartwatch

- **Restablecer valores de fábrica**

Restablecer los ajustes de fábrica permite reiniciar el reloj y borrar todos los datos y ajustes. En el reloj, la función de reinicio se encuentra en ajustes, en el menú situado a la izquierda de la pantalla de inicio.

- **Ajustes**

En los ajustes puedes:
-ajustar el tiempo de retroiluminación y el brillo de la pantalla
-establecer el tiempo de respuesta de la función G-sensor
-ajustar la intensidad de la vibración
-seleccionar el estilo del menú principal
-activar el modo de ahorro de batería
ajustar el idioma del reloj - apagar el dispositivo
-apagar el aparato

Funciones disponibles en una aplicación específica

- **Historial de mediciones**

En la aplicación encontrarás el historial de las mediciones tomadas por el reloj. Para consultar el historial, seleccione "Inicio" en la aplicación.

- **Notificaciones**

La función de notificación permite leer el principio de un mensaje en la pantalla del smartwatch. Las notificaciones pueden proceder de aplicaciones como: Facebook, Instagram, Skype y Messenger. Para activar esta función, vaya a "Dispositivo" y seleccione "Ajustes de notificación".

- **Cambiar el tema de la esfera**

Hay otros temas de marcación disponibles en la aplicación específica. Para seleccionar esferas, ve a "Dispositivo" en la aplicación y luego a "Selección de esferas del reloj". Para descargar marcas, la transmisión de datos/Wifi debe estar activada en el teléfono.

- **ECG***

Para ver el resultado de un ECG tomado por el reloj, vaya a "Inicio" y luego a "ECG".

- **Contactos frecuentes**

Para añadir contactos, selecciona "Dispositivo" y luego "Contactos" en la aplicación.

***No tome decisiones de salud basadas únicamente en los resultados del smartwatch. Para que las mediciones sean precisas, los usuarios deben medir las funciones sanitarias en reposo como lo harían con los dispositivos médicos tradicionales y abstenerse de realizar mediciones durante el ejercicio, el tabaquismo o el consumo de alcohol. El smartwatch no es un dispositivo médico y los resultados de las mediciones son sólo de referencia.**

Funciones disponibles en una aplicación específica

- **Control de la cámara del teléfono**

Esta función permite hacer fotos a distancia con la cámara del teléfono, activando el disparador de la cámara al agitar el reloj. Para hacer una foto, seleccione "Dispositivo" y, a continuación, "Cámara remota". Una función útil para hacer fotos de grupo a distancia.

- **Buscar un dispositivo**

En la aplicación, al seleccionar la función "Buscar reloj" se activará una alarma por vibración en el reloj para ayudar a localizar el dispositivo.

- **Alarmas**

Para programar una alarma en el reloj, seleccione una hora y una hora de alarma en la aplicación. Para ello, en la aplicación, seleccione "Dispositivo" y, a continuación, "Alarmas".

- **Recordatorio de moción**

En la app se pueden configurar recordatorios horarios para que el reloj, cuando detecte que una persona permanece inmóvil durante un periodo prolongado de tiempo, le recuerde que debe realizar una actividad. Para activar la función, seleccione "Dispositivo" y, a continuación, "Recordatorio de inactividad".

Funciones disponibles en una aplicación específica

- **Recordatorio de hidratación**

En la aplicación, puedes configurar recordatorios cíclicos cada 30-180 minutos para que el reloj busque agua. Para activar esta función, en la aplicación selecciona "Dispositivo" y luego "Recordatorio de hidratación".

- **Activación de la pantalla por el movimiento de la muñeca (G-Sensor)**

Para activar o desactivar la función de despertador de la pantalla del reloj con un movimiento de muñeca, selecciona "Dispositivo" y luego "Despertador de muñeca" en la aplicación.

- **Tiempo**

Para que el reloj muestre el tiempo actual, debes permitir que la aplicación acceda a la ubicación de tu teléfono y activar la función de información meteorológica en la aplicación. Vaya a "Dispositivo" y luego a "Información meteorológica".

- **Control automático de la frecuencia cardiaca**

En la aplicación, puedes establecer que las mediciones de frecuencia cardiaca se realicen de forma cíclica. La frecuencia puede fijarse dentro de un intervalo de tiempo determinado. La medición automática se realiza sin nuestra intervención. Para activar la función, selecciona "Dispositivo" y, a continuación, "Monitorización continua de la frecuencia cardiaca" en la aplicación. Ajustar las mediciones automáticas reduce la duración de la batería.

Información general

Datos técnicos

Resistencia al agua IP67

Permite utilizar el reloj mientras te lavas las manos o en un día lluvioso.

Batería de 230 mAh

Batería de polímero de litio de última generación.

Procesador RTL8762ck

Un procesador innovador caracterizado por su alto rendimiento.

Diseño de moda

Cuerpo delgado y excelente calidad de pantalla resistente a arañazos.

****La norma IP67 permite una temperatura del agua de +10 a +35 grados Celsius y la inmersión a una profundidad de 1 m durante un máximo de 30 min. El reloj no puede utilizarse en baños calientes o saunas, ya que no es resistente al vapor. No está diseñado para nadar, sino para cuidar de tu salud.**

®
WATCHMARK