WATCHMARK®

GEBRAUCHSANWEISUNG

WWW.WATCHMARK.COM

DAS INHALTSVERZEICHNIS

Einführung

Über die Smartwatch **4**
Konfiguration des Geräts
Inhalt der Verpackung
Hardware-Anforderungen **5**
Aufladen der Uhr
Zusätzliche Informationen **6**

Wie trägt man **7**
eine Smartwatch? **8**
Ersetzen eines
Uhrenarmbands

App und Funktionen

Installation der App **9**

Verfügbare Funktionen **10**
der Smartwatch
Uhrzeit, Datum
Schrittzähler
Kalorienzähler
Entfernung
Einstellung der
Bildschirmhelligkeit **11**
Blutdruck
Sättigung
EKG **12**
Puls
Funktion "Telefon suchen
Stoppuhr
Zeitschaltuhr
Alarm **13**
Schlafmonitor
Musiksteuerung
Sportarten
Wechsel des **14**
Zifferblattthemas
Wetter
Benachrichtigungen **15**
Anrufe
Gerät zurücksetzen **16**

DAS INHALTSVERZEICHNIS

App und Funktionen

Verfügbare Funktionen in die App **17**
Geschichte der Messung
Benachrichtigungen
Wechsel des Zifferblattthemas
EKG
Häufige Kontakte **18**
Steuerung der Telefonkamera
Funktion "Gerät finden
Alarm
Erinnerung an die Bewegung
Erinnerung an die Flüssigkeitszufuhr **19**
G-Sensor
Wetter
Automatische Überwachung der Herzfrequenz

Informationen

Technische Daten **20**
Produktbeschwerde **21**
Produktrückgabe **22**
Ersatz des Produkts **23**

Einführung

Über Watchmark Maverick

Eine multifunktionale Smartwatch für alle, die einen aktiven Lebensstil pflegen. Dank der integrierten Lautsprecher und des Mikrofons können Sie Anrufe direkt am Handgelenk entgegennehmen. Außerdem gibt es 7 Sportmodi, die Messung des Kalorienverbrauchs und einen Herzfrequenzmesser. Das Menü der Uhr ist auf Deutsch.

Konfiguration des Geräts

Inhalt des Pakets

Smartwatch (Farbe und Material können je nach gewählter Farbe variieren)

Ladegerät (Farbe und Material können je nach ausgewähltem Modell variieren)

Uhrenarmband (Farbe und Material können je nach gewählter Farbe variieren)

Hardware-Anforderungen

iOS 9.0 und höher
Android 5.0 und höher
Unterstütztes Bluetooth: 4.0

Android 5.0+ IOS 9.0+

Anweisungen zum Aufladen

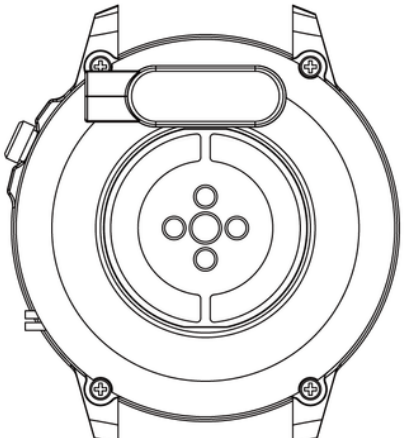

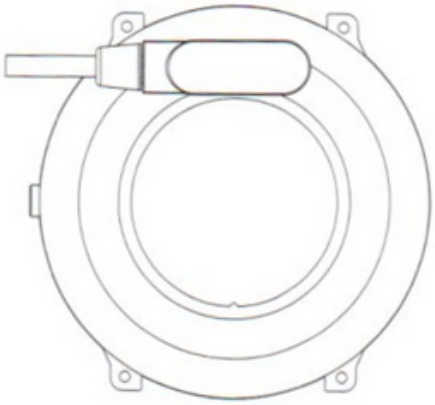

Diese Smartwatch wird magnetisch aufgeladen.
Schließen Sie das Ladekabel an den USB-Eingang und an die rückseitigen Ladekontakte des Geräts an. Sobald die Verbindung hergestellt ist, beginnt der Ladevorgang automatisch und das Ladesymbol erscheint auf dem Bildschirm.
Es dauert etwa 2 Stunden, bis der Akku vollständig aufgeladen ist. Verwenden Sie die Uhr nicht, während sie aufgeladen wird.

Achtung: Schließen Sie das magnetische Ladekabel nicht gleichzeitig an 2 Kontakte mit leitendem Material an, da dies einen Kurzschluss verursachen kann.

Zusätzliche Informationen

Bitte lesen Sie das gesamte Benutzerhandbuch sorgfältig durch, bevor Sie das Gerät benutzen. Es wird empfohlen, nur den Originalakku, das Ladegerät und das Zubehör zu verwenden, die im Lieferumfang des Geräts enthalten sind. Weder der Hersteller noch der Händler sind für die Verwendung von Fremdzubehör verantwortlich.

Die in diesem Handbuch vorgestellten Funktionen können je nach Modell variieren, da das Handbuch eine allgemeine Beschreibung von Smartwatches ist. Einige Modelle können von der Norm abweichen.

Laden Sie das Gerät vor der ersten Benutzung mindestens 2 Stunden lang auf. Bevor Sie das Gerät verwenden, müssen Sie die App herunterladen und installieren und alle von der Smartwatch verlangten Einwilligungen akzeptieren. Wenn dies nicht vollständig geschieht, sind nicht alle Funktionen des Geräts verfügbar. Die Smartwatch bittet nur um Zugriff auf Funktionen, die für das ordnungsgemäße Funktionieren der Smartwatch erforderlich sind.

Das Unternehmen behält sich das Recht vor, den Inhalt dieses Handbuchs zu ändern.

Wie trägt man eine Smartwatch?

Das Armband für dieses Uhrenmodell ist 22 mm breit. Er ist austauschbar, und es können zusätzliche Riemen in einer anderen Farbe oder aus einem anderen Material erworben werden.

Das Tragen einer Smartwatch

Wenn Sie nicht trainieren, tragen Sie die Smartwatch wie eine normale Uhr, d. h. mit einem Finger über dem Handgelenkknochen.

Um die Funktion zur Überwachung der Herzfrequenz während des Trainings voll nutzen zu können, sollten Sie das Gerät oberhalb des Handgelenks tragen (2 Finger über dem Handgelenk), um den Komfort und die Stabilität zu verbessern. Bei vielen Übungen, wie z. B. Radfahren oder Gewichtheben, kann sich die Position der Smartwatch ändern, z. B. durch Beugen des Handgelenks. Wenn die Uhr tiefer am Handgelenk sitzt, können die Messungen unregelmäßig sein, daher ist die richtige Platzierung wichtig.

Ersetzen eines Uhrenarmbands

Bringen Sie das Originalarmband an der Uhr an, bevor Sie sie benutzen. Seien Sie bei diesem Vorgang vorsichtig und achten Sie auf Ihre Fingernägel, wenn Sie die Teleskope an der Uhr befestigen.

Tragen eines Uhrenarmbands

1. Stecken Sie das eine Ende des Armbands zusammen mit dem Teleskop in die Aussparung der Uhrentasche.
2. Führen Sie das Teleskop mit dem anderen Ende in die Mitte des Hohlraums ein und befestigen Sie es an der Uhr.

Abnehmen des Uhrenarmbands

1. Drücken Sie mit einer Hand auf das Rad des Teleskops und schieben Sie es vorsichtig nach inne
2. Ziehen Sie dann nach oben, bis sich das Teleskop von der Uhr löst.

App und Funktionen

Installation von Anwendungen

Die App für das Smartone-Smartwatch-Modell heißt "FitCloudPro". Laden Sie die App bei Google Play / App Store oder über den unten stehenden QR-Code herunter.

Google Play

App Store

Sobald die App installiert ist, schalten Sie Bluetooth auf Ihrem Telefon ein und rufen die App auf. Erstellen Sie ein Konto oder fahren Sie fort, ohne sich zu registrieren. Geben Sie Ihre Daten ein und erlauben Sie den Zugriff. Damit die App ordnungsgemäß funktioniert, müssen Sie alle geforderten Einwilligungen erteilen. Um Ihre Uhr zu verbinden, wählen Sie "Scanning" und dann das Uhrenmodell (Smart Watch - 85E). Um die Smartwatch zum Tätigen und Empfangen von Anrufen zu verwenden, müssen Sie die Uhr ebenfalls über Bluetooth verbinden. Rufen Sie auf Ihrem Handy die Bluetooth-Einstellungen auf und stellen Sie eine Verbindung mit dem Gerät "BT-85E" her. Ohne eine solche Verbindung sind einige der Funktionen nicht aktiv.

Verfügbare Funktionen der Smartwatch

- **Uhrzeit, Datum, Wochentag**

Das Display zeigt die Uhrzeit, das Datum und den Wochentag an. Die Daten werden auf dem Hauptbildschirm der Uhr angezeigt.

- **Schrittzähler**

Zählt die an einem bestimmten Tag zurückgelegten Schritte (die Daten werden jeden Tag ab 00:00 Uhr zurückgesetzt). Die Anzahl der zurückgelegten Schritte kann in der App oder auf der ersten Registerkarte rechts auf dem Hauptbildschirm angezeigt werden.

- **Kalorienzähler**

Berechnet die Anzahl der an einem bestimmten Tag verbrannten Kalorien. Die Daten zum Kalorienverbrauch finden Sie auf der ersten Registerkarte rechts auf dem Startbildschirm oder in der App.

- **Zurückgelegte Entfernung**

Informationen darüber, wie viele Kilometer am Tag zurückgelegt wurden. Die zurückgelegte Entfernung kann auf der ersten Registerkarte rechts auf dem Startbildschirm oder in der App angezeigt werden.

- **Einstellen der Helligkeit der Hintergrundbeleuchtung des Bildschirms**

Die Einstellung der Helligkeit schützt Ihre Augen vor einem zu hellen Bildschirm in der Nacht und schont die Batterie der Uhr. Sie finden diese Funktion im Dropdown-Menü des Hauptbildschirms.

Verfügbare Funktionen der Smartwatch

- **Blutdruck (BP)***

Der Blutdruck ist die Kraft, mit der das Blut während der Systole und Diastole des Herzmuskels gegen die Arterienwände drückt. Die anerkannte Norm für den systolischen Blutdruck liegt bei 120 mm Hg, für den diastolischen Blutdruck bei 80 mm Hg. Auf der Uhr finden Sie die Funktion zur Blutdruckmessung im Menü links vom Hauptbildschirm unter dem Namen BP.

- **Sauerstoffsättigung (SPO2)***

Diese Funktion zeigt den Sauerstoffgehalt des Blutes an. In der Regel sollte das Ergebnis zwischen 95 und 100 % liegen. Wenn der Sauerstoffgehalt sinkt, kann das gefährlich für unsere Gesundheit sein. Auf der Uhr befindet sich die Funktion zur Messung der Sättigung im Menü links vom Startbildschirm unter dem Namen "Blutsauerstoff".

- **EKG***

Bei einem Elektrokardiogramm wird die elektrische Aktivität des Herzens untersucht. Sie ermöglicht die Erkennung zahlreicher Herz-Kreislauf-Erkrankungen. Die Elektroden der Uhr müssen vollständig auf der Haut aufliegen. Auf der Uhr befindet sich die Funktion zur EKG-Messung im Menü links vom Startbildschirm unter dem Namen EKG. Sie sehen das Ergebnis in der App.

***Treffen Sie keine Gesundheitsentscheidungen, die allein auf den Ergebnissen der Smartwatch basieren. Damit die Messungen genau sind, sollten die Benutzer die Gesundheitsfunktionen in Ruhe messen, wie sie es mit herkömmlichen medizinischen Geräten tun würden, und von Messungen während des Sports, des Rauchens oder des Alkoholkonsums absehen. Die Smartwatch ist kein medizinisches Gerät und die Messergebnisse dienen nur als Referenz.**

Verfügbare Funktionen der Smartwatch

- **Pulsfrequenz (HR)***

Herzfrequenz oder Puls: ist die Anzahl der Schläge des Herzmuskels pro 1 Minute. Die akzeptierte Norm liegt zwischen 60 und 100 Schlägen pro Minute. Wenn der Puls erhöht ist, spricht man von Tachykardie, wenn er erniedrigt ist, von Bradykardie. Beide Zustände können für unsere Gesundheit gefährlich sein. Auf der Uhr finden Sie die Funktion zur Pulsmessung im Menü auf der linken Seite des Startbildschirms unter dem Namen "Puls" oder auf der zweiten Registerkarte auf der rechten Seite des Startbildschirms.

- **Funktion "Telefon suchen"**

Sobald das Gerät korrekt mit der App auf Ihrem Telefon gekoppelt ist, können Sie Ihr Telefon schnell finden. Wenn Sie "Telefon suchen" wählen, beginnt Ihr Telefon zu vibrieren und zu klingeln. Auf der Uhr finden Sie diese Funktion im Menü links neben dem Startbildschirm.

- **Stoppuhr**

Eine Funktion, die zur Überprüfung und Messung kurzer Zeitintervalle verwendet wird. Auf der Uhr finden Sie diese Funktion im Menü auf der linken Seite des Startbildschirms.

***Treffen Sie keine Gesundheitsentscheidungen, die allein auf den Ergebnissen der Smartwatch basieren. Damit die Messungen genau sind, sollten die Benutzer die Gesundheitsfunktionen in Ruhe messen, wie sie es mit herkömmlichen medizinischen Geräten tun würden, und von Messungen während des Sports, des Rauchens oder des Alkoholkonsums absehen. Die Smartwatch ist kein medizinisches Gerät und die Messergebnisse dienen nur als Referenz.**

Verfügbare Funktionen der Smartwatch

- **Zeitschaltuhr**

Mit dem Timer können Sie die Zeit herunterzählen. Auf der Uhr befindet sich die Timerfunktion im Menü links vom Hauptbildschirm.

- **Alarm**

Um die von Ihnen eingestellten Alarme zu sehen, gehen Sie zum Menü auf der linken Seite des Startbildschirms und wählen Sie "Alarm". Um den Alarm zu aktivieren, rufen Sie die App auf. Siehe Seite 18 für weitere Informationen.

- **Schlafmonitor**

Eine Funktion, die bei der Analyse des Schlafs einer Person hilft. Die Uhr zeigt die Anzahl der geschlafenen Stunden und die Schlafphasen an, wobei wir zwischen Tief- und Flachschlaf unterscheiden. Auf der Uhr befindet sich die Funktion zur Schlafüberwachung im Menü auf der linken Seite des Startbildschirms und auf der dritten Registerkarte auf der rechten Seite des Startbildschirms.

- **Musiksteuerung**

Wenn Sie die Uhr über die App mit Ihrem Telefon verbinden und die Musik auf Ihrem Telefon einschalten, können Sie die Musik anhalten und fortsetzen sowie die Titel zurückspulen und zurückspulen. Um die Musik zu steuern, schalten Sie Ihr Handy ein und gehen Sie dann zur Musikfunktion. Auf der Uhr befindet sich diese Funktion im Menü auf der linken Seite des Startbildschirms.

Verfügbare Funktionen der Smartwatch

- **Sportarten**

Mit den 7 Sportmodi der Uhr können Sie Ihre Trainingsziele kontrollieren, indem Sie Schritte, Herzfrequenz, Kalorien und Distanz überwachen.
Die Trainingsdaten sind nach der Synchronisierung in der App oder auf der Uhr im Menü links vom Startbildschirm unter dem Namen "Physical Activity Log" zu finden.
Verfügbare Sportmodi: Laufen, Gehen, Radfahren, Klettern, Basketball, Yoga, Standfahrrad. Der Sportmodus misst Parameter wie Zeit, Kalorienverbrauch und Herzfrequenz. Auf der Uhr finden Sie die Sportfunktionen im Menü links vom Startbildschirm oder durch Drücken der Taste an der Seite der Hülle.

- **Ändern des Zifferblattmotivs**

Auf der Uhr stehen mehrere Zifferblätter zur Auswahl. Um die Wählscheiben zu ändern, drücken Sie lange (ca. 3 Sekunden) auf den Hauptbildschirm. Sie können weitere Zifferblätter in der App herunterladen. Siehe Seite 17 für weitere Informationen.

- **Wetter**

Wenn die Uhr mit der App verbunden ist, zeigt sie die Temperatur für den Tag an. Auf der Uhr befindet sich die Wetterfunktion im Menü auf der linken Seite des Hauptbildschirms oder auf der vierten Registerkarte auf der rechten Seite des Hauptbildschirms. Siehe Seite 19 für weitere Informationen.

Verfügbare Funktionen der Smartwatch

- **Benachrichtigungen**

Sobald die Uhr über die App und Bluetooth mit Ihrem Telefon verbunden ist und Sie die entsprechenden Berechtigungen erteilt haben, werden eingehende Benachrichtigungen über Nachrichten und von sozialen Netzwerken auf der Uhr angezeigt. Damit die Benachrichtigungen angezeigt werden, müssen Sie diese Funktion in den Einstellungen der App aktivieren. Siehe Seite 17 für weitere Informationen.

- **Verbindungen**

Wenn Sie die Uhr über Bluetooth mit Ihrem Telefon verbinden, können Sie von der Smartwatch aus Anrufe tätigen und dabei eine hohe Klangqualität beibehalten. Sobald die Uhr mit Ihrem Telefon verbunden ist, werden die Kontakte Ihres Telefons auf der Uhr angezeigt. Um einen Anruf zu tätigen, können Sie die Nummer manuell eingeben oder aus der Liste der am häufigsten verwendeten Kontakte auswählen.

- **Häufige Kontakte**

Sie können auf Ihre häufigsten Kontakte auf der Uhr zugreifen, so dass Sie schnell einen Anruf tätigen können. Um Kontakte hinzuzufügen, rufen Sie die App auf. Siehe Seite 17 für weitere Informationen.

- **Bitte nicht stören-Modus**

Ein Modus, in dem keine Benachrichtigungen erscheinen. Um diesen Modus zu aktivieren, wählen Sie auf dem Hauptbildschirm das Mondsymbol aus dem Dropdown-Menü aus.

Verfügbare Funktionen der Smartwatch

- **Zurücksetzen auf Werkseinstellungen**

Das Zurücksetzen auf die Werkseinstellungen ermöglicht es Ihnen, die Uhr zurückzusetzen und alle Daten und Einstellungen zu löschen. Auf der Uhr befindet sich die Funktion zum Zurücksetzen in den Einstellungen im Menü links vom Startbildschirm.

- **Einstellungen**

In den Einstellungen können Sie:
-Einstellung der Beleuchtungszeit und der Bildschirmhelligkeit
-Einstellung der Reaktionszeit der G-Sensor-Funktion
-Vibrationsstärke einstellen
-Wählen Sie den Stil des Hauptmenüs
-Akkusparmodus aktivieren
die Sprache der Uhr einstellen - das Gerät ausschalten
-Schalten Sie das Gerät aus

In einer speziellen Anwendung verfügbare Funktionen

- **Geschichte der Messung**

In der App finden Sie den Verlauf der von der Uhr vorgenommenen Messungen. Um den Verlauf zu prüfen, wählen Sie in der App "Home".

- **Benachrichtigungen**

Mit der Benachrichtigungsfunktion können Sie den Anfang einer Nachricht auf dem Bildschirm der Smartwatch lesen. Benachrichtigungen können von Anwendungen wie z. B.: Facebook, Instagram, Skype und Messenger. Um diese Funktion zu aktivieren, gehen Sie zu "Gerät" und wählen Sie dann "Benachrichtigungseinstellungen".

- **Ändern des Zifferblattthemas**

Weitere Wählthemen sind in der entsprechenden App verfügbar. Um Zifferblätter auszuwählen, gehen Sie in der App auf "Gerät" und dann auf "Zifferblattauswahl beobachten". Zum Herunterladen von Wählscheiben muss die Daten-/WLAN-Übertragung auf dem Telefon aktiviert sein.

- **EKG**

Um das Ergebnis eines von der Uhr aufgenommenen EKGs zu sehen, gehen Sie auf "Home" und dann auf "EKG".

- **Häufige Kontakte**

Um Kontakte hinzuzufügen, wählen Sie in der App "Gerät" und dann "Kontakte".

In einer speziellen Anwendung verfügbare Funktionen

- **Steuerung der Telefonkamera**

Mit dieser Funktion können Sie aus der Ferne Bilder mit der Kamera Ihres Handys aufnehmen, indem Sie den Auslöser der Kamera durch Schütteln der Uhr aktivieren. Um ein Foto aufzunehmen, wählen Sie "Gerät" und dann "Ferngesteuerte Kamera". Eine nützliche Funktion für die Aufnahme von Gruppenfotos aus der Ferne.

- **Ein Gerät finden**

Wenn Sie in der App die Funktion "Uhr finden" auswählen, wird ein Vibrationsalarm auf der Uhr ausgelöst, um das Gerät zu lokalisieren.

- **Alarme**

Um einen Alarm auf der Uhr einzustellen, wählen Sie in der App eine Alarmzeit und eine Uhrzeit aus. Wählen Sie dazu in der App "Gerät" und dann "Alarme".

- **Antrag zur Erinnerung**

In der App können stündliche Erinnerungen eingestellt werden, so dass die Uhr, wenn sie erkennt, dass eine Person über einen längeren Zeitraum unbewegt bleibt, sie an eine Aktivität erinnert. Um die Funktion zu aktivieren, wählen Sie "Gerät" und dann "Inaktivitätserinnerung".

In einer speziellen Anwendung verfügbare Funktionen

- **Erinnerung an die Flüssigkeitszufuhr**

In der App können Sie zyklische Erinnerungen alle 30-180 Minuten einstellen, um die Uhr daran zu erinnern, nach Wasser zu greifen. Um diese Funktion zu aktivieren, wählen Sie in der App "Gerät" und dann "Trinkerinnerung".

- **Aufwachen des Bildschirms durch Handgelenksbewegung (G-Sensor)**

Um die Funktion zum Aufwecken des Bildschirms mit einer Bewegung des Handgelenks zu aktivieren oder zu deaktivieren, wählen Sie in der App "Gerät" und dann "Aufwecken am Handgelenk".

- **Wetter**

Damit die Uhr das aktuelle Wetter anzeigt, müssen Sie der App den Zugriff auf den Standort Ihres Telefons erlauben und die Wetterinformationsfunktion in der App aktivieren. Gehen Sie auf "Gerät" und dann auf "Wetterinformationen".

- **Automatische Überwachung der Herzfrequenz**

In der App können Sie einstellen, dass die Herzfrequenzmessung zyklisch erfolgt. Die Häufigkeit kann innerhalb eines bestimmten Zeitintervalls eingestellt werden. Die automatische Messung wird ohne unser Zutun durchgeführt. Um die Funktion zu aktivieren, wählen Sie in der App "Gerät" und dann "Kontinuierliche Herzfrequenzüberwachung". Die Einstellung automatischer Messungen verkürzt die Lebensdauer der Batterie.

Allgemeine Informationen

Technische Daten

Wasserbeständigkeit IP67**

So können Sie die Uhr auch beim Händewaschen oder an einem regnerischen Tag benutzen.

230mAh-Akku

Hochmoderne Lithium-Polymer-Batterie.

RTL8762ck-Prozessor

Ein innovativer Prozessor, der sich durch hohe Leistung auszeichnet.

Modedesign

Schlankes Gehäuse und hervorragende Bildschirmqualität, die kratzfest ist.

**Der IP67-Standard erlaubt eine Wassertemperatur von +10 bis +35 Grad Celsius und ein Eintauchen bis zu einer Tiefe von 1m für bis zu 30min. Die Uhr kann nicht in heißen Bädern oder Saunen verwendet werden, da sie nicht dampfbeständig ist. Es ist nicht zum Schwimmen gedacht, sondern um auf Ihre Gesundheit zu achten.

®
WATCHMARK