WATCHMARK®

GEBRAUCHSANWEISUNG

WWW.WATCHMARK.COM

DAS INHALTSVERZEICHNIS

Einführung

Über die Smartwatch **4**
Konfiguration des Geräts
Inhalt der Verpackung
Hardware-Anforderungen **5**
Aufladen der Uhr
Zusätzliche Informationen **6**

Wie trägt man eine Smartwatch? **7**
Ersetzen eines Uhrenarmbands **8**

App und Funktionen

Installation der App **9**

Verfügbare Funktionen der Smartwatch **10**
Uhrzeit, Datum
Schrittzähler
Einstellung der Helligkeit
Zurückgelegte Entfernung
Blutdruck **11**
Herzfrequenz
Sättigung
Musikwiedergabe **12**
Fotografieren
Kalorienzähler
Schlafmonitor **13**
Sportarten
Stoppuhr
Ausbildung der Atemwege
Alarm **14**
Wetter
Wechsel des Zifferblattthemas
Verbindungen
Zurücksetzen auf Werkseinstellungen **15**
Einstellungen

DAS INHALTSVERZEICHNIS

App und Funktionen

Verfügbare Funktionen in die App **16**
Geschichte der Messung
Erinnerung an Bewegung
Erinnerung an die Flüssigkeitszufuhr
Wecker
Benachrichtigungen **17**
Alarm bei hoher Herzfrequenz
Bildschirm mit automatischer Abschaltung
G-Sensor
Überwachung des Zyklus **18**
Wechsel des Zifferblattthemas
Bevorzugte Kontakte
Weitere Einstellungen **19**
Zurücksetzen auf Werkseinstellungen

Informationen

Technische Daten **20**
Produktbeschwerde **21**
Produktrückgabe **22**
Ersatz des Produkts **23**

Einführung

Über Watchmark G-Wear

Dies ist eine Smartwatch, die Sie bei Ihrem aktiven Lebensstil unterstützt. Die Metallhülle unterstreicht sein einzigartiges Design, und das intuitive Menü in polnischer Sprache macht die Bedienung sehr einfach. Dank des eingebauten Mikrofons und Lautsprechers ist es möglich, direkt von der Smartwatch aus zu telefonieren. Die Uhr verfügt über bis zu 24 Sportmodi, in denen sie Schritte, Kalorienverbrauch und Entfernung misst.

Konfiguration des Geräts

Inhalt des Pakets

Smartwatch (Farbe und Material können je nach gewählter Farbe variieren)

Ladegerät (Farbe und Material können je nach ausgewähltem Modell variieren)

Uhrenarmband (Farbe und Material können je nach gewählter Farbe variieren)

Hardware-Anforderungen

iOS 8.0 und höher
Android 5.1 und höher
Unterstütztes Bluetooth: 5.0

Android 5.1+ IOS 8.0+

Anweisungen zum Aufladen

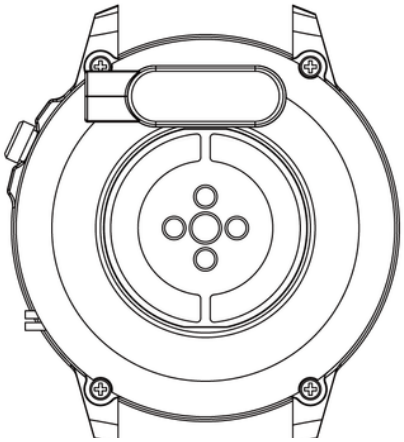

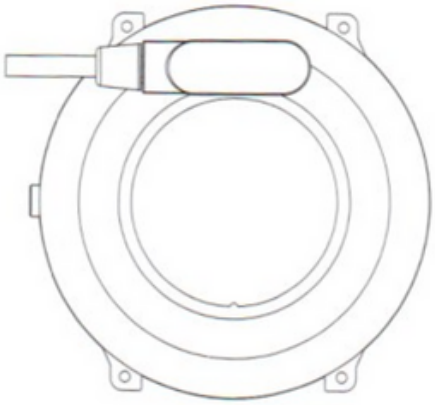

Diese Smartwatch wird magnetisch aufgeladen.
Schließen Sie das Ladekabel an den USB-Eingang und an die rückseitigen Ladekontakte des Geräts an. Sobald die Verbindung hergestellt ist, beginnt der Ladevorgang automatisch und das Ladesymbol erscheint auf dem Bildschirm.
Es dauert etwa 2 Stunden, bis der Akku vollständig aufgeladen ist. Verwenden Sie die Uhr nicht, während sie aufgeladen wird.

Achtung: Schließen Sie das magnetische Ladekabel nicht gleichzeitig an 2 Kontakte mit leitendem Material an, da dies einen Kurzschluss verursachen kann.

Zusätzliche Informationen

Bitte lesen Sie das gesamte Benutzerhandbuch sorgfältig durch, bevor Sie das Gerät benutzen. Es wird empfohlen, nur den Originalakku, das Ladegerät und das Zubehör zu verwenden, die im Lieferumfang des Geräts enthalten sind. Weder der Hersteller noch der Händler sind für die Verwendung von Fremdzubehör verantwortlich.

Die in diesem Handbuch vorgestellten Funktionen können je nach Modell variieren, da das Handbuch eine allgemeine Beschreibung von Smartwatches ist. Einige Modelle können von der Norm abweichen.

Laden Sie das Gerät vor der ersten Benutzung mindestens 2 Stunden lang auf. Bevor Sie das Gerät verwenden, müssen Sie die App herunterladen und installieren und alle von der Smartwatch verlangten Einwilligungen akzeptieren. Wenn dies nicht vollständig geschieht, sind nicht alle Funktionen des Geräts verfügbar. Die Smartwatch bittet nur um Zugriff auf Funktionen, die für das ordnungsgemäße Funktionieren der Smartwatch erforderlich sind.

Das Unternehmen behält sich das Recht vor, den Inhalt dieses Handbuchs zu ändern.

Wie trägt man eine Smartwatch?

Das Armband für dieses Uhrenmodell ist 20 mm breit. Er ist austauschbar, und es können zusätzliche Riemen in einer anderen Farbe oder aus einem anderen Material erworben werden.

Das Tragen einer Smartwatch

Wenn Sie nicht trainieren, tragen Sie die Smartwatch wie eine normale Uhr, d. h. mit einem Finger über dem Handgelenkknochen.

Um die Funktion zur Überwachung der Herzfrequenz während des Trainings voll nutzen zu können, sollten Sie das Gerät oberhalb des Handgelenks tragen (2 Finger über dem Handgelenk), um den Komfort und die Stabilität zu verbessern. Bei vielen Übungen, wie z. B. Radfahren oder Gewichtheben, kann sich die Position der Smartwatch ändern, z. B. durch Beugen des Handgelenks. Wenn die Uhr tiefer am Handgelenk sitzt, können die Messungen unregelmäßig sein, daher ist die richtige Platzierung wichtig.

Ersetzen eines Uhrenarmbands

Bringen Sie das Originalarmband an der Uhr an, bevor Sie sie benutzen. Seien Sie bei diesem Vorgang vorsichtig und achten Sie auf Ihre Fingernägel, wenn Sie die Teleskope an der Uhr befestigen.

Tragen eines Uhrenarmbands

1. Stecken Sie das eine Ende des Armbands zusammen mit dem Teleskop in die Aussparung der Uhrentasche.
2. Führen Sie das Teleskop mit dem anderen Ende in die Mitte des Hohlraums ein und befestigen Sie es an der Uhr.

Abnehmen des Uhrenarmbands

1. Drücken Sie mit einer Hand auf das Rad des Teleskops und schieben Sie es vorsichtig nach inne
2. Ziehen Sie dann nach oben, bis sich das Teleskop von der Uhr löst.

App und Funktionen

Installation von Anwendungen

Die App für das Smartwatch-Modell G-WEAR heißt "Da Fit". Laden Sie die App bei Google Play / App Store oder über den unten stehenden QR-Code herunter.

Google Play

App Store

Nachdem Sie die App installiert haben, schalten Sie Bluetooth auf Ihrem Telefon ein und rufen die App auf. Erstellen Sie ein Konto oder melden Sie sich anonym an. Zugang zulassen. Wählen Sie dann das mittlere Symbol in der unteren Leiste der App und wählen Sie "Gerät hinzufügen". Wählen Sie die K28H. Damit die App ordnungsgemäß funktioniert, müssen Sie alle von der App verlangten Einwilligungen erteilen. Um die Smartwatch zum Tätigen und Empfangen von Anrufen zu verwenden, müssen Sie die Uhr ebenfalls über Bluetooth verbinden. Rufen Sie auf Ihrem Handy die Bluetooth-Einstellungen auf und stellen Sie eine Verbindung mit dem Gerät "Audio_K28H" her. Ohne eine solche Verbindung sind einige der Funktionen nicht aktiv.

Verfügbare Funktionen der Smartwatch

- **Uhrzeit, Datum**

Das Display zeigt die Uhrzeit, das Datum und den Wochentag an. Die Daten werden auf dem Hauptbildschirm der Uhr angezeigt.

- **Schrittzähler**

Zählt die an einem bestimmten Tag zurückgelegten Schritte (die Daten werden jeden Tag ab 00:00 Uhr zurückgesetzt). Die Anzahl der zurückgelegten Schritte kann in der App oder auf der ersten Registerkarte rechts auf dem Hauptbildschirm angezeigt werden.

- **Einstellung der Helligkeit der Hintergrundbeleuchtung des Bildschirms**

Die Einstellung der Helligkeit hilft, Ihre Augen vor einem zu hellen Bildschirm in der Nacht zu schützen, die Hintergrundbeleuchtung an die Außenbedingungen anzupassen und die Batterie der Uhr zu schonen. Sie finden diese Funktion im Dropdown-Menü des Hauptbildschirms und können die entsprechende Helligkeit des Displays auswählen.

- **Zurückgelegte Entfernung**

Informationen über die am Tag zurückgelegte Strecke. Die zurückgelegte Strecke finden Sie auf der ersten Registerkarte rechts auf dem Hauptbildschirm, nachdem Sie auf die Schrittdaten geklickt haben.

Verfügbare Funktionen der Smartwatch

- **Blutdruck (RR)***

Der arterielle Druck ist die Kraft, mit der das Blut während der Kontraktion und Diastole des Herzmuskels gegen die Arterienwände drückt. Die anerkannte Norm für den systolischen Druck liegt bei 120 mm Hg, für den diastolischen Druck bei 80 mm Hg. Auf der Uhr befindet sich die Funktion zur Blutdruckmessung im Menü links vom Hauptbildschirm.

- **Herzfrequenz (HR)***

Herzfrequenz oder Puls: Dies ist die Anzahl der Schläge des Herzmuskels pro 1 Minute. Als Norm gilt ein Wert zwischen 60 und 100 Schlägen pro Minute. Wenn der Puls erhöht ist, spricht man von Tachykardie, wenn er erniedrigt ist, von Bradykardie. Beide Zustände können für unsere Gesundheit gefährlich sein. Auf der Uhr befindet sich die Funktion zur Messung der Herzfrequenz im Menü links vom Startbildschirm.

- **Sauerstoffsättigung (SPO2)**

Diese Funktion zeigt den Sauerstoffgehalt des Blutes an. In der Regel sollte das Ergebnis zwischen 95 und 100 % liegen. Wenn der Sauerstoffgehalt sinkt, kann das gefährlich für unsere Gesundheit sein. Auf der Uhr befindet sich die Funktion zur Messung der Sättigung im Menü links vom Hauptbildschirm.

***Treffen Sie keine Gesundheitsentscheidungen, die allein auf den Ergebnissen der Smartwatch basieren. Damit die Messungen genau sind, sollten die Benutzer die Gesundheitsfunktionen in Ruhe messen, wie sie es mit herkömmlichen medizinischen Geräten tun würden, und von Messungen während des Sports, des Rauchens oder des Alkoholkonsums absehen. Die Smartwatch ist kein medizinisches Gerät und die Messergebnisse dienen nur zur Veranschaulichung.**

Verfügbare Funktionen der Smartwatch

- **Musikwiedergabe**

Sobald die Uhr über die App mit dem Telefon verbunden und die Musik auf dem Telefon eingeschaltet ist, können Sie Musik über die Uhr abspielen, Titel anhalten und fortsetzen sowie zurück- und vorspulen. Um die Musik zu steuern, schalten Sie sie auf Ihrem Handy ein und wählen Sie dann die Musikfunktion im Menü links neben dem Startbildschirm.

- **Fotos machen**

Die Smartwatch kann als ferngesteuerter Kameraauslöser verwendet werden. Um ein Foto aus der Ferne aufzunehmen, wählen Sie die Funktion "Auslöser" aus dem Menü und gehen Sie dann zur App. Die Kamera auf Ihrem Telefon wird gestartet. Um ein Foto aufzunehmen, klicken Sie auf die rote Taste auf der Smartwatch.

- **Kalorienzähler**

Berechnet die Anzahl der an einem bestimmten Tag verbrannten Kalorien. Die Daten zum Kalorienverbrauch finden Sie auf der ersten Registerkarte auf der linken Seite des Startbildschirms, nachdem Sie auf Schrittdaten geklickt haben.

Verfügbare Funktionen der Smartwatch

- **Schlafmonitor**

Eine Funktion, die hilft, den Schlaf einer Person zu analysieren. Die Uhr zeigt die Anzahl der geschlafenen Stunden und die Schlafphasen an, wobei wir zwischen Tief- und Flachschlaf unterscheiden. Sie finden die Schlafdaten im Menü auf der linken Seite des Startbildschirms.

- **Sportarten**

Mit den 24 Sportmodi der Uhr können Sie Ihre Trainingsziele kontrollieren, indem Sie Schritte, Herzfrequenz, Kalorien und Distanz überwachen. Die Trainingsdaten sind nach der Synchronisierung in der App zu finden. Zu den verfügbaren Sportmodi gehören Laufen, Gehen, Wandern, Radfahren, Skipping, Badmington, Basketball, Golf und Rudern. Auf der Uhr befindet sich die Funktion "Sportmodi" im Menü links vom Startbildschirm.

- **Stoppuhr**

Eine Funktion, die zur Überprüfung und Messung kurzer Zeitabstände verwendet wird. Auf der Uhr befindet sich die Stoppuhrfunktion im Menü links vom Startbildschirm in den Einstellungen.

- **Ausbildung der Atemwege**

Hilft Ihnen, sich zu entspannen und zu beruhigen. Auf der Uhr befindet sich die Funktion Atemtraining im Menü links vom Startbildschirm.

Verfügbare Funktionen der Smartwatch

- **Alarm**

Um die von Ihnen eingestellten Alarme zu sehen, drücken Sie die Seitentaste, um das Menü aufzurufen. Um einen Wecker zu stellen, rufen Sie die App auf. Siehe Seite 16 für weitere Informationen.

- **Wetter**

Wenn die Uhr mit der App und mit Wifi/Daten auf dem Telefon verbunden ist, zeigt sie die Wettervorhersage an. Auf der Uhr befindet sich die Wetterfunktion im Menü auf der linken Seite des Startbildschirms.

- **Ändern des Zifferblattmotivs**

Auf der Uhr stehen mehrere Zifferblätter zur Auswahl. Um die Wählscheiben zu ändern, drücken Sie lange auf den Hauptbildschirm (ca. 3 Sekunden). Sie können weitere Zifferblätter in der App herunterladen. Siehe Seite 18 für weitere Informationen.

- **Verbindungen**

Wenn Sie die Uhr über Bluetooth mit Ihrem Telefon verbinden, können Sie von der Smartwatch aus Anrufe tätigen und dabei eine hohe Klangqualität beibehalten. Um einen Anruf zu tätigen, können Sie eine Nummer manuell eingeben oder aus einer Liste Ihrer häufigsten Kontakte auswählen. Um Kontakte hinzuzufügen, rufen Sie die App auf. Siehe Seite 18 für weitere Informationen.

Verfügbare Funktionen der Smartwatch

- **Zurücksetzen auf Werkseinstellungen**

Das Zurücksetzen auf die Werkseinstellungen ermöglicht es Ihnen, die Uhr zurückzusetzen und alle Daten und Einstellungen zu löschen. Auf der Uhr befindet sich die Rücksetzfunktion in den Einstellungen im Menü links vom Hauptbildschirm in den Einstellungen.

- **Einstellungen**

In den Einstellungen können Sie:
-Helligkeit des Bildschirms einstellen,
-Anpassung der Beleuchtungsdauer des Bildschirms (bis zu 30 Sekunden).
-ein Spiel spielen (Youg Bird oder 2048)
-Änderung des Anzeigestils des Menüs
-Schalten Sie die Smartwatch aus
Und auch ermöglichen:
-Anrufe entgegennehmen und tätigen
-Kinomodus (Bildschirmhelligkeit reduzieren und Vibration ausschalten)

In einer speziellen Anwendung verfügbare Funktionen

- **Geschichte der Messung**

In der App finden Sie den Verlauf der von der Uhr vorgenommenen Messungen. Um den Verlauf zu prüfen, wählen Sie das erste Symbol in der unteren Leiste der App.

- **Erinnerung an die Bewegung**

In der App können Sie zyklische Erinnerungen einstellen, so dass die Uhr Sie an eine Aktivität erinnert, wenn sie feststellt, dass eine Person über einen längeren Zeitraum unbewegt bleibt. Der Modus ist von 10 bis 22 Uhr aktiv. Um den Modus zu aktivieren, wählen Sie in der App das zweite Symbol in der unteren Leiste, dann "Sonstige" und "Bewegungserinnerung".

- **Erinnerung an die Flüssigkeitszufuhr**

In der App können Sie zyklische Erinnerungen alle 15-240 Minuten einstellen, um die Uhr daran zu erinnern, nach Wasser zu greifen. Um diese Funktion zu aktivieren, wählen Sie in der App das zweite Symbol in der unteren Leiste, dann "Andere" und "Trinkerinnerung".

- **Wecker**

Um einen Alarm auf der Uhr einzustellen, wählen Sie die Alarmzeit und die Uhrzeit in der App. Wählen Sie dazu das zweite Symbol in der unteren Leiste der App und klicken Sie auf "Alarme".

In einer speziellen Anwendung verfügbare Funktionen

- **Benachrichtigungen**

Die Smartwatch zeigt SMS-Benachrichtigungen und Benachrichtigungen von Apps wie z. B.: Facebook, Twitter, WhatsApp, Skype, Instagram, Line, KakaoTalk, WeChat. Um Benachrichtigungen zu aktivieren, wählen Sie das zweite Symbol in der unteren Leiste der App und dann "Benachrichtigungen".

- **Alarm, der Sie informiert, wenn Ihre Herzfrequenz zu hoch ist**

Wenn die Uhr während der Messungen Unregelmäßigkeiten in Bezug auf Ihre Herzfrequenz feststellt, werden Sie benachrichtigt. Um diese Funktion zu aktivieren, wählen Sie das zweite Symbol in der unteren Leiste der App, wählen Sie im Menü "Sonstiges" und dann "Alarm bei hoher Herzfrequenz". Sie können eine obere Herzfrequenzgrenze auswählen.

- **Automatische Bildschirmabschaltung**

Um die Beleuchtungszeit des Bildschirms einzustellen, wählen Sie in der App das zweite Symbol in der unteren Leiste, wählen Sie im Menü "Andere" und dann "Bildschirm ausschalten".

- **G-Sensor-Funktion**

Um die Funktion zum Starten des Armbanduhrbildschirms zu aktivieren, wählen Sie in der App das zweite Symbol in der unteren Leiste, wählen Sie im Menü "Andere" und dann "Schnellansicht".

In einer speziellen Anwendung verfügbare Funktionen

- **Überwachung des weiblichen Zyklus**

Sie können die Überwachung des Menstruationszyklus in der App einrichten. Die Smartwatch erinnert Sie an die bevorstehende Menstruation und den Eisprung. Um Ihre persönlichen Daten einzugeben, wählen Sie in der App das zweite Symbol in der unteren Leiste, dann "Sonstige" und "Physiologische Zykluserinnerung".

- **Ändern des Zifferblatts**

Viele andere Wählscheiben-Themen sind in der entsprechenden App verfügbar. Um Zifferblätter auszuwählen, wählen Sie in der App das zweite Symbol in der unteren Leiste und dann "Aussehen der Uhr". Die Daten-/WLAN-Übertragung muss aktiviert sein.

- **Bevorzugte Kontakte**

Auf der Smartwatch können Sie auf Ihre 8 Lieblingskontakte zugreifen, um schnell eine Verbindung herzustellen. Um Kontakte zur Liste auf der Smartwatch hinzuzufügen, wählen Sie in der App das zweite Symbol in der unteren Leiste und dann "Favoriten". Um auf die Kontaktliste zuzugreifen, muss die Smartwatch über Bluetooth verbunden sein. Siehe Seite 9 für weitere Informationen.

In einer speziellen Anwendung verfügbare Funktionen

- **Weitere Einstellungen in der App:**

-Aktivieren/Deaktivieren von "Bitte nicht stören"
-Wahl der Telefonsprache
-Einstellung des Einheitensystems
-Einstellung der Wettervorhersage (Stadt und Temperatureinheiten)
-Wahl des täglichen Schrittziels

- **Zurücksetzen auf Werkseinstellungen**

Das Zurücksetzen auf die Werkseinstellungen ermöglicht es Ihnen, die Uhr zurückzusetzen und alle Daten und Einstellungen zu löschen. Um das Gerät und die App zurückzusetzen, wählen Sie in der App das zweite Symbol in der unteren Leiste, dann "Andere" und "Zurücksetzen".

Allgemeine Informationen

Technische Daten

Wasserbeständigkeit IP67**

So können Sie die Uhr auch beim Händewaschen oder an einem regnerischen Tag benutzen.

360mAh-Akku

Die große Batteriekapazität ermöglicht eine lange Nutzung der Smartwatch.

Realtek8762DT-Prozessor

Ein moderner Prozessor, der sich durch hohe Leistung auszeichnet.

Modernes Design

Metallgehäuse und ausgezeichneter Bildschirm, der kratzfest ist.

**Der IP67-Standard erlaubt eine Wassertemperatur von +10 bis +35 Grad Celsius und ein Eintauchen bis zu einer Tiefe von 1m für bis zu 30min. Die Uhr kann nicht in heißen Bädern oder Saunen verwendet werden, da sie nicht dampfbeständig ist. Es ist nicht zum Schwimmen gedacht, sondern um auf Ihre Gesundheit zu achten.

®
WATCHMARK