WATCHMARK®

MANUAL DE INSTRUÇÕES

WWW.WATCHMARK.COM

ÍNDICE

Introdução

Sobre o relógio **4**
Configuração do dispositivo
Conteúdo da embalagem
Requisitos de hardware **5**
Carregar o relógio
Informações adicionais **6**

Como usar um smartwatch? **7**
Substituição da correia **8**

Aplicações e funções

Instalar aplicações **9**

Funções disponíveis no smartwatch **10**
Hora, data
Pedómetro
Contador de calorias
Distância
Ajuste da luminosidade do ecrã
Pressão arterial **11**
Saturação
ECG
Ritmo cardíaco **12**
Controlo da música
Função "localizar telemóvel”
Monitor do sono **13**
Notificações/mensagens
Chamadas
Lembrete de movimento
Cronómetro **14**
Calculadora
Calendário
Modos desportivos
Repor **15**
Mudança de tema do mostrador
Modo de poupança da bateria
Definições

ÍNDICE

Aplicações e funções

Funções disponíveis na aplicação **16**
Histórico de medições
Notificações
Alteração do tema do mostrador
ECG
Controlo da câmara do telefone **17**
Função "Localizar dispositivo
Modos desportivos

Informações gerais

Dados técnicos **18**
Reclamação do produto **19**
Devolução do produto **20**
Substituição do produto **21**

Introdução

Sobre o relógio WDT95

Watchmark WDT95 é um relógio criado para pessoas ativas. Ele informa o usuário sobre chamadas telefônicas recebidas, mensagens de texto e notificações de vários mensageiros. Mede passos, calorias e pulso. O relógio possui alto-falante e microfone integrados, para que você possa fazer chamadas sem um cartão SIM.

Configuração do dispositivo

Conteúdo do pacote

Smartwatch (cor e material podem variar dependendo da cor selecionada)

Carregador (a cor e o material podem variar dependendo do modelo selecionado)

Alça (a cor e o material podem variar dependendo da cor selecionada)

Requisitos de hardware

iOS 8.2 e superior Android 4.4 e superior Bluetooth compatível: 4.2+3.0

Android 4.4+

iOS 8.2+

Instruções de carregamento

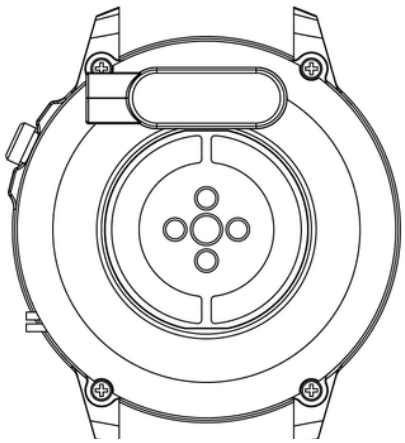

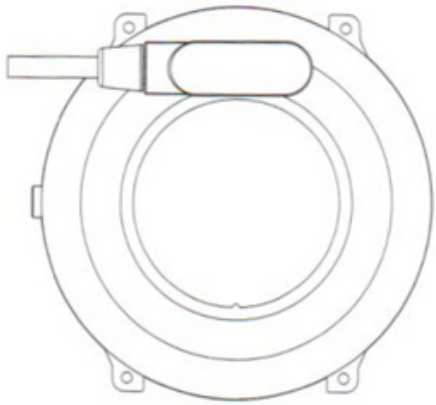

Este smartwatch usa carregamento magnético.
Conecte o cabo de carregamento à entrada USB e aos pinos de carregamento traseiros do dispositivo. Uma vez conectado, o carregamento começará automaticamente e o ícone de carregamento aparecerá na tela.

Demora aproximadamente 2 horas para carregar totalmente a bateria. Não use o relógio durante o carregamento.

Cuidado: Não conecte o cabo de carregamento magnético a 2 pinos ao mesmo tempo com material condutor, pois isso pode causar um curto-circuito.

Informações adicionais

Antes de utilizar o equipamento, leia atentamente todo o manual de operação. Recomenda-se usar apenas bateria, carregador e acessórios originais que acompanham o dispositivo.
O fabricante ou distribuidor não se responsabiliza pelo uso de acessórios de terceiros.

As funções apresentadas neste manual podem variar entre os modelos, pois o manual é uma descrição geral dos smartwatches. Alguns modelos podem diferir do padrão.

Antes de utilizar o dispositivo pela primeira vez, carregue-o durante pelo menos 2 horas. Antes de começar a usar o aparelho, você deve baixar e instalar o aplicativo e aceitar todos os consentimentos solicitados pelo smartphone. Se isto não for totalmente feito, nem todas as funções do dispositivo estarão disponíveis. O smartphone solicitará apenas acesso às funções necessárias ao bom funcionamento do smartwatch.

A empresa reserva-se o direito de alterar o conteúdo deste manual.

Como usar um smartwatch?

A pulseira deste modelo de relógio tem 22 mm de largura. É substituível e você pode comprar pulseiras adicionais em uma cor ou material diferente.

Usando um relógio

Quando não estiver se exercitando, use seu smartwatch como um relógio normal, ou seja, um dedo acima do osso do pulso.

Para aproveitar ao máximo o recurso de monitoramento da frequência cardíaca durante o exercício, experimente usar o dispositivo sobre o pulso (2 dedos acima do osso do pulso) para maior conforto e estabilidade. Muitos exercícios, como andar de bicicleta ou levantar pesos, podem alterar o posicionamento do smartwatch, por exemplo, dobrando o pulso. Se o relógio for posicionado mais abaixo no osso do pulso, as medições poderão ser interrompidas, por isso o posicionamento correto é muito importante.

Substituindo o cinto

Antes de usar o relógio, coloque a pulseira original nele. Ao realizar esta atividade tenha muito cuidado e cuidado com as unhas ao fixar os telescópios no relógio.

Colocando o cinto

1. Insira uma extremidade da pulseira com o telescópio na reentrância da caixa do relógio.
2. Do outro lado, deslize o telescópio para dentro do recesso e fixe-o no relógio.

Removendo o cinto

1. De um lado, pressione o círculo no telescópio e mova-o suavemente para dentro.
2. Em seguida, puxe para cima até que o telescópio se solte do relógio.

Aplicativos e recursos

Instalando o aplicativo

O aplicativo para o modelo de smartwatch WDT95 é "WearPro". O aplicativo deve ser baixado na Google Play/App Store ou através do código QR abaixo.

Google Play

App Store

Após instalar o aplicativo, ligue o Bluetooth do seu telefone e acesse o aplicativo. Crie uma conta ou faça login anonimamente. Preencha os dados e autorize o acesso. Para que a aplicação funcione corretamente, todos os consentimentos solicitados pela aplicação devem ser dados. Para conectar o relógio, clique em “Dispositivos” no canto inferior e depois em “Parear dispositivos”. O telefone irá procurar dispositivos e selecionar o modelo apropriado (relógio inteligente). O smartwatch também pode ser conectado por meio de um código QR.
Para usar as funções de chamada e recepção do smartwatch, conecte seu relógio também via Bluetooth. No seu telefone, acesse as configurações de Bluetooth e conecte-se ao dispositivo chamado “Smart Watch”. Sem essa conexão, algumas funções não estarão ativas.

Recursos disponíveis no Smartwatch

- **Hora, data, dia da semana**

O display mostra a hora, data e dia da semana. Os dados são exibidos na tela principal do relógio.

- **Pedômetro**

Conta as etapas realizadas em um determinado dia (os dados são redefinidos todos os dias a partir das 00h00). A quantidade de passos realizados pode ser visualizada no aplicativo ou na primeira aba à direita da tela principal.

- **Contador de calorias queimadas**

Calcula a quantidade de calorias queimadas em um determinado dia. Os dados de queima de calorias podem ser encontrados na primeira aba do lado direito da tela principal do aplicativo.

- **Distância viajada**

Informações sobre a distância percorrida durante o dia. A distância percorrida está localizada na primeira aba do lado direito da tela principal.

- **Ajustando o brilho da luz de fundo da tela**

Ajustar o brilho ajuda a proteger seus olhos contra o brilho excessivo da tela à noite e economiza a bateria do relógio. Você pode encontrar esse recurso no menu suspenso da tela principal.

Recursos disponíveis no Smartwatch

- **Pressão arterial (BP)***

A pressão arterial é a força com que o sangue empurra as paredes das artérias durante a contração e relaxamento do músculo cardíaco. A norma aceita para pressão arterial sistólica é 120 mm Hg e para pressão arterial diastólica é 80 mm Hg. No relógio, a função de medição da pressão arterial está localizada na terceira aba à esquerda da tela principal, sob o nome PA.

- **Saturação (SPO2)***

A função informa sobre o nível de oxigenação do sangue. Como padrão, o resultado deve ficar entre 95 e 100%. Quando os níveis de oxigenação caem, pode ser perigoso para a nossa saúde. No relógio, a função de medição da pressão arterial está localizada na terceira aba à esquerda da tela principal sob o nome SPO2.

- **ECG***

Um eletrocardiograma examina a atividade elétrica do coração. Permite detectar muitas doenças relacionadas ao aparelho circulatório. Os eletrodos do relógio devem estar totalmente em contato com a pele. No relógio, a função de medição da pressão arterial está localizada na terceira aba do lado direito da tela principal, sob o nome ECG. Você verá o resultado no aplicativo.

***Você não deve tomar decisões de saúde apenas com base nos resultados dos testes do seu smartwatch. Para medições precisas, os usuários devem medir as funções de saúde em repouso, como acontece com os dispositivos médicos tradicionais, e abster-se de medir enquanto fazem exercícios, fumam ou bebem álcool. O smartwatch não é um dispositivo médico e os resultados da medição são apenas para fins ilustrativos.**

Recursos disponíveis no Smartwatch

- **Frequência cardíaca (HR)***

Frequência cardíaca, ou seja, pulso: é o número de batimentos do músculo cardíaco por minuto. A norma aceita é o limite de 60 a 100 batimentos por minuto. Quando o pulso está elevado, é chamado de taquicardia, e quando está diminuído, é chamado de bradicardia. Ambas as condições podem ser perigosas para a nossa saúde. No relógio, a função de medição da pressão arterial está localizada na terceira aba à esquerda da tela principal sob o nome HR.

- **Controle de música**

Depois de conectar o relógio ao telefone por meio do aplicativo e Bluetooth e ativar a música no telefone, você pode reproduzir o som do relógio, pausar e retomar a reprodução, bem como retroceder e retroceder músicas. Para habilitar este recurso, inicie o music player do seu telefone e vá até a função BT Music, que você encontrará no menu do lado direito da tela inicial.

- **Função "Encontrar telefone"**

Após emparelhar corretamente o dispositivo com o aplicativo do seu telefone, você poderá encontrar seu telefone rapidamente. Após selecionar a opção “Encontrar telefone”, o telefone vibrará e tocará. No relógio, você encontrará esta função no menu do lado direito da tela principal.

***Você não deve tomar decisões de saúde apenas com base nos resultados dos testes do seu smartwatch. Para medições precisas, os usuários devem medir as funções de saúde em repouso, como acontece com os dispositivos médicos tradicionais, e abster-se de medir enquanto fazem exercícios, fumam ou bebem álcool. O smartwatch não é um dispositivo médico e os resultados da medição são apenas para fins ilustrativos.**

Recursos disponíveis no Smartwatch

- **Monitor de sono**

Um recurso que ajuda a analisar o sono humano. O relógio mostra o número de horas dormidas e as fases do sono, nas quais distinguimos entre sono leve e profundo.
No relógio, a função de monitoramento do sono está localizada na segunda aba à esquerda da tela principal.

- **Notificações/Mensagens**

Depois de conectar o relógio ao telefone por meio do aplicativo e Bluetooth e permitir os consentimentos apropriados, as mensagens recebidas e as notificações de mídia social serão exibidas no relógio. Para que as notificações apareçam, esta função deve estar habilitada nas configurações do aplicativo. Mais na página 16.

- **Conexões**

Conectar o relógio ao telefone via Bluetooth permite fazer chamadas a partir do smartwatch, mantendo a alta qualidade de som. Depois de conectar o relógio ao telefone, os contatos do telefone serão exibidos no relógio.

- **Lembrete de movimento**

No aplicativo você pode definir lembretes cíclicos a cada 30-300 minutos, graças aos quais o relógio, ao detectar que uma pessoa permanece imóvel por muito tempo, a lembra de realizar uma atividade. No relógio, você encontrará esta função no menu do lado direito da tela principal.

Recursos disponíveis no Smartwatch

- **Cronômetro**

Uma função usada para controlar e medir curtos períodos de tempo. No relógio, você encontrará esta função no menu do lado direito da tela principal.

- **Calculadora**

Uma função útil para realizar cálculos rápidos e simples. No relógio, você encontrará esta função no menu do lado direito da tela principal.

- **Calendário**

Verifique a data atual e o dia da semana. No relógio, você encontrará esta função no menu do lado direito da tela principal.

- **Modos esportivos**

10 modos esportivos no relógio permitem que você controle seus objetivos de treinamento monitorando passos, frequência cardíaca, calorias e distância.
Seus dados de treino podem ser encontrados no aplicativo após a sincronização.
Modalidades esportivas disponíveis: pular corda, vôlei, badminton, tênis de mesa, alpinismo, bicicleta, corrida, caminhada, ioga, esportes de força. Na modalidade esportiva são medidos parâmetros como tempo, calorias queimadas e frequência cardíaca. As funções esportivas do relógio podem ser encontradas pressionando o botão inferior na lateral da caixa.

Recursos disponíveis no Smartwatch

- **Redefinindo para as configurações de fábrica**

A redefinição de fábrica permite redefinir seu relógio e apagar todos os dados e configurações. No relógio, a função de reset está localizada no menu de configurações no lado direito da tela inicial.

- **Mudando o tema do escudo**

O relógio tem vários mostradores para você escolher. Para alterar os mostradores, pressione longamente a tela principal (cerca de 3 segundos). Você pode baixar mais mostradores no aplicativo. Mais na página 16.

- **Modo de economia de bateria**

Este modo permite que o relógio funcione por mais tempo. No relógio, o modo de economia de bateria está localizado no menu à direita da tela inicial.

- **Configurações**

Nas configurações você pode:
-ligar/desligar o Bluetooth
-Configure data e hora
-Ative as notificações
-defina o idioma do relógio
-defina o tempo de luz de fundo da tela e o nível de brilho
- restaurar as configurações de fábrica (redefinir dispositivo)

Funções disponíveis em um aplicativo dedicado

- **Histórico de medição**

No aplicativo você encontrará o histórico das medições feitas pelo relógio. Para verificar seu histórico, selecione “Saúde” no aplicativo.

- **Notificações de aplicativos de mídia social**

A função de notificação do aplicativo permite ler o início da mensagem na tela do smartwatch. As notificações podem vir de aplicativos como Facebook, Instagram, Gmail e Messenger. Para ativar esse recurso, vá em “Dispositivos” e selecione “Notificações de aplicativos”.

- **Mudando o tema do escudo**

Outros temas de discagem estão disponíveis no aplicativo dedicado. Para selecionar dials, vá em “Dispositivos” e depois em “Discagens” no aplicativo. Para baixar escudos, os dados/Wi-Fi devem estar ativados.

- **ECG***

Para ver o resultado do ECG feito pelo relógio, vá em “Dispositivo” e depois em “Teste de ECG”. Siga as etapas do aplicativo.

***Você não deve tomar decisões de saúde apenas com base nos resultados dos testes do seu smartwatch. Para medições precisas, os usuários devem medir as funções de saúde em repouso, como acontece com os dispositivos médicos tradicionais, e abster-se de medir enquanto fazem exercícios, fumam ou bebem álcool. O smartwatch não é um dispositivo médico e os resultados da medição são apenas para fins ilustrativos.**

Funções disponíveis em um aplicativo dedicado

- **Controle da câmera do telefone**

A função permite tirar fotos remotamente com a câmera do seu telefone, ativando o botão do obturador da câmera no relógio. Para tirar uma foto, selecione “Dispositivos” e depois “Câmera remota”. Agora, no menu do relógio, selecione “BT Camera” para iniciar a câmera do seu telefone. Esta função é útil para tirar fotos de grupo à distância.

- **Encontre seu dispositivo**

No aplicativo, selecionar a função “Encontrar dispositivo” acionará um sinal sonoro no relógio, que ajudará a localizar o dispositivo.

- **Modos esportivos**

No aplicativo, você pode utilizar modos esportivos e ter uma prévia no celular do percurso percorrido, ritmo, calorias queimadas, velocidade e duração da atividade. Após concluir sua atividade, o percurso percorrido será mostrado no mapa do aplicativo. Os modos disponíveis são: corrida, caminhada, ciclismo e caminhada. O histórico será salvo no aplicativo.

Informações gerais

Dados técnicos

IP68 à prova d’água**

Permite usar o relógio enquanto lava as mãos ou em dias de chuva.

Bateria de 300mAh

A grande capacidade da bateria permite usar o smartwatch por muito tempo.

Processador MTK2502_BMA425

Processador inovador com alto desempenho.

Design clássico

Graças ao seu design clássico, o relógio adapta-se a qualquer estilo.

**O padrão IP68 permite temperaturas da água de +10 a +35 graus Celsius e imersão a uma profundidade de 1,5 m por até 30 minutos. O relógio não pode ser utilizado em banhos quentes ou sauna, pois não é resistente ao vapor. Não se destina à natação, foi concebido para o ajudar a manter-se saudável.

Informações gerais

Reclamação do produto

- Cada produto adquirido na Loja pode ser anunciado. A reclamação fornecida pelo fabricante é de 2 anos a partir da compra do equipamento.

- O produto reclamado deverá ser enviado para o seguinte endereço: Watchmark CH Marino, ul. Paprotna 7, 51-117 Breslávia.

- Para registrar uma reclamação, preencha o formulário em https://ecom.freshdesk.com/support/tickets/new.

- Após registar a reclamação, receberá uma confirmação da sua submissão para o endereço de e-mail indicado juntamente com um anexo em pdf com o resumo da reclamação. A reclamação deverá ser acompanhada do produto anunciado com o comprovante de compra e o número do pedido recebido no e-mail.

- Após a verificação da mercadoria, o Departamento de Reclamações entrará em contacto com o Cliente e informará sobre a apreciação da reclamação.

- A reclamação será considerada no prazo de 30 dias a partir da data de recepção da mercadoria reclamada pelo Departamento de Reclamações.

Informações gerais

Devolução do produto

- O cliente tem o direito de rescindir o contrato no prazo de 14 dias a contar da data de recepção do produto, sem indicar qualquer motivo. As mercadorias devolvidas devem ter valor total e não podem apresentar vestígios de uso. Se a mercadoria devolvida não tiver o valor total, o Cliente suporta as consequências financeiras relacionadas com a redução do valor da mercadoria quando esta foi utilizada de forma inadequada e ficará com vestígios de utilização para além da verificação funcional básica.

- O cliente informa a loja sobre a rescisão do contrato preenchendo o formulário de devolução em: https://ecom.freshdesk.com/support/tickets/new.

- Após o registo do formulário de levantamento, o Cliente receberá uma confirmação do seu envio para o endereço de e-mail indicado juntamente com um anexo em pdf com um resumo. Para cumprir o prazo de resolução do contrato, basta que o Cliente envie informação relativa ao exercício do seu direito de resolução do contrato antes do prazo de resolução do contrato.

Informações gerais

Devolução do produto

- O vendedor reembolsa o pagamento utilizando o mesmo método de pagamento utilizado pelo consumidor, a menos que o consumidor tenha concordado expressamente com um método de devolução diferente, que não implique quaisquer custos para ele.

- Os produtos adquiridos estacionários na loja não são reembolsáveis.

Substituição de produto

- O cliente tem o direito de trocar a mercadoria no prazo de 14 dias após o recebimento da remessa, sem indicar qualquer motivo.

- O cliente informa a loja sobre o desejo de troca da mercadoria preenchendo o formulário: https://ecom.freshdesk.com/support/tickets/new.

- Após o registo do formulário de troca, o Cliente receberá uma confirmação da sua candidatura no endereço de e-mail indicado juntamente com o número da candidatura. Para cumprir o prazo de troca, basta que o Cliente envie informação sobre a disponibilidade para exercer o seu direito de troca antes do termo do prazo de troca.

Informações gerais

- O cliente envia por conta própria a mercadoria adquirida para o seguinte endereço: Watchmark CH Manhattan, Al. Jana Pawla II 16, 64-100 Leszno. A embalagem deverá vir acompanhada dos bens adquiridos isentos de defeitos e do número do requerimento recebido após o preenchimento do formulário.

- A troca será feita de imediato, mas o mais tardar no prazo de 5 dias a contar da data de entrega da mercadoria, se o produto pelo qual o Cliente pretende trocar a mercadoria estiver disponível na loja. Caso o produto indicado pelo cliente para substituição não esteja disponível, o mesmo será enviado imediatamente após aceitarmos a entrega do produto.

- Se a mercadoria devolvida não tiver o valor total, o Cliente suporta as consequências financeiras relacionadas com a redução do valor da mercadoria quando esta foi utilizada de forma inadequada e ficará com vestígios de utilização para além da verificação funcional básica.

- Não é possível trocar o relógio pelo mesmo modelo.

®
WATCHMARK