WATCHMARK®

KASUTUSJUHEND

WWW.WATCHMARK.COM

SISUKORD

Tutvustus

Nutikella kohta **4**
Seadme konfiguratsioon
Pakendi sisu
Nõuded riistvarale **5**
Kella laadimine
Täiendav teave **6**

Kuidas kanda nutikella? **7**
Rihma vahetus **8**

Rakendused ja funktsioonid

Rakenduste paigaldamine **9**

Saadaolevad funktsioonid nutikellas **10**
Kellaaeg, kuupäev
Jalamõõtja
Kalorite loendur
Kaugus
Ekraani heleduse reguleerimine **11**
Vererõhk
Küllastumine
EKG **12**
Pulss
Funktsioon telefoni leidmine
Stoppkell
Taimer **13**
Häire
Unejälgimisseade
Muusika juhtimine
Spordirežiimid **14**
Dial teema muutmine
Ilm
Teated / sõnumid **15**
Kõned
Seadme lähtestamine **16**
Seaded

SISUKORD

Rakendused ja funktsioonid

Saadaolevad funktsioonid taotluses **17**
Mõõtmise ajalugu
Teated
Dial teema muutmine
EKG
Sagedased kontaktid
Telefoni kaamera juhtimine **18**
Funktsioon "Seadme leidmine
Häire
Liikumise meeldetuletus
Hüdratsiooni meeldetuletus **19**
G-sensor
Ilm
Automaatne südame löögisageduse jälgimine

Üldine teave

Tehnilised andmed **20**
Kaebus toote kohta **21**
Toote tagastamine **22**
Toote asendamine **23**

Tutvustus

Watchmark Smartone kohta

Multifunktsionaalne nutikell, mis on loodud neile, kes naudivad aktiivset elustiili. Tänu sisseehitatud kõlaritele ja mikrofonile saad kõnesid vastu võtta otse randmest. Samuti leiad 7 spordirežiimi, põletatud kalorite mõõtmise ja pulsimõõtja.

Seadme konfiguratsioon

Pakendi sisu

Nutikell (värv ja materjal võivad sõltuvalt valitud värvist erineda)

Laadija (värv ja materjal võivad sõltuvalt valitud mudelist erineda)

Rihm (värv ja materjal võivad sõltuvalt valitud värvist erineda)

Nõuded riistvarale

iOS 9.0 ja uuemad versioonid
Android 5.0 ja uuemad versioonid
Toetatud Bluetooth: 4.0

Android 5.0+

IOS 9.0+

Laadimisjuhised

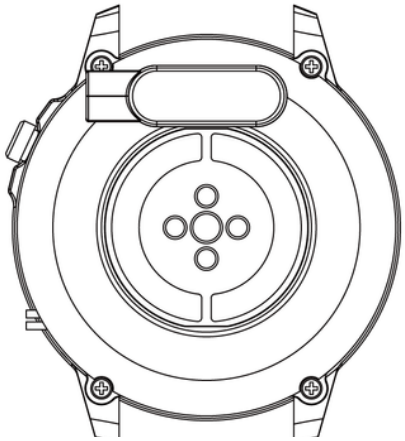

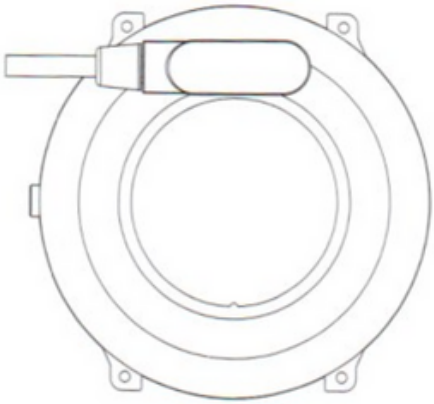

See nutikell kasutab magnetilist laadimist.
Ühendage laadimiskaabel USB-sisendiga ja seadme tagumise laadimiskontaktiga. Kui seade on ühendatud, algab laadimine automaatselt ja ekraanile ilmub laadimise ikoon.

Aku täielikuks laadimiseks kulub umbes 2 tundi. Ärge kasutage kella laadimise ajal.

Ettevaatust: ärge ühendage magnetilist laadimiskaablit üheaegselt 2 kontaktiga juhtiva materjaliga, sest see võib põhjustada lühise.

Täiendav teave

Enne seadme kasutamist lugege hoolikalt läbi kogu kasutusjuhend. Soovitatav on kasutada ainult originaalakut, -laadijat ja -tarvikuid, mis kuuluvad seadmega kaasas olevasse komplekti.
Tootja ega turustaja ei vastuta kolmanda osapoole tarvikute kasutamise eest.

Käesolevas kasutusjuhendis esitatud funktsioonid võivad mudelite lõikes erineda, kuna kasutusjuhend on nutikellade üldine kirjeldus. Mõned mudelid võivad standardist erineda.

Enne seadme esmakordset kasutamist laadige seda vähemalt 2 tundi. Enne seadme kasutamist peate rakenduse alla laadima ja installima ning nõustuma kõigi nõusolekutega, mida nutikell küsib. Kui seda ei tehta täielikult, ei ole kõik seadme funktsioonid kättesaadavad. Nutikell küsib juurdepääsu ainult nendele funktsioonidele, mis on vajalikud nutikella nõuetekohaseks toimimiseks.

Ettevõte jätab endale õiguse muuta käesoleva kasutusjuhendi sisu.

Kuidas kanda nutikella?

Selle kella mudeli rihma laius on 22 mm. See on vahetatav ja lisarihma saab osta erineva värvi või materjaliga.

Kella kandmine

Kui te ei tee trenni, kandke nutikella nagu tavalist käekella, st ühe sõrmega randmeluu kohal.

Et kasutada südame löögisageduse jälgimise funktsiooni treeningu ajal täielikult ära, proovige kanda seadet mugavuse ja stabiilsuse parandamiseks randme kohal (2 sõrme randmeluu kohal). Paljud harjutused, näiteks jalgrattasõit või raskuste tõstmine, võivad põhjustada nutikella paigutuse muutumist, näiteks randme painutamise tõttu. Kui kell istub madalamal randmeluu peal, võivad mõõtmised olla katkendlikud, seega on oluline õige paigutus.

Rihma vahetus

Enne kasutamist kinnitage kellale originaalne rihm. Selle toimingu tegemisel olge hoolikalt ettevaatlik ja jälgige, et teleskoopide kinnitamisel kellale ei läheks küüsi.

Vöö kandmine

1. Sisestage rihma üks ots koos teleskoobiga kella ümbrise süvendisse.
2. Sisestage teleskoop teise otsaga keskele ja kinnitage see kella külge.

Rihma eemaldamine

1. Vajutage ühe käega teleskoopi ratast ja lükake seda ettevaatlikult sissepoole.
2. Seejärel tõmmake ülespoole, kuni teleskoop eemaldub kellast.

Rakendused ja funktsioonid

Rakenduste paigaldamine

Smartone'i nutikella mudeli rakendus on "FitCloudPro". Lae rakendus alla Google Play / App Store'ist või alloleva QR-koodi abil.

Google Play

App Store

Kui rakendus on paigaldatud, lülitage telefonis Bluetooth sisse ja minge rakendusse. Looge konto või jätkake ilma registreerimata. Täitke oma andmed ja lubage juurdepääs. Et rakendus saaks korralikult töötada, peate andma kõik nõutavad nõusolekud. Kellade ühendamiseks valige "Skaneerimine" ja seejärel kellamudel (Smart Watch - 85E).
Nutikella kasutamiseks kõnede tegemiseks ja vastuvõtmiseks ühendage kell ka Bluetoothi kaudu. Mine oma telefonis Bluetooth-seadistustesse ja loo ühendus seadmega nimega "BT-85E". Ilma sellise ühenduseta ei ole mõned funktsioonid aktiivsed.

Smartwatchi funktsioonid

- **Kellaaeg, kuupäev, nädalapäev**

Ekraanil kuvatakse kellaaeg, kuupäev ja nädalapäev. Andmed kuvatakse kella põhiekraanil.

- **Jalamõõtja**

Loeb antud päeval tehtud samme (andmed nullib iga päev alates 00:00). Tehtud sammude arvu saab vaadata rakenduses või põhiakna paremal pool asuval esimesel vahekaardil.

- **Kalorite loendur**

Arvutab antud päeval põletatud kalorite arvu. Andmed põletatud kalorite kohta leiate koduekraani paremal pool asuvast esimesest vahekaardist või rakendusest.

- **Läbitud vahemaa**

Teave selle kohta, kui palju vahemaad päeva jooksul läbiti. Läbitud vahemaa leiate avakuva esimeselt vahekaardilt paremal või rakendusest.

- **Ekraani taustavalgustuse heleduse reguleerimine**

Heleduse reguleerimine aitab kaitsta teie silmi öösel liiga heleda ekraani eest ja säästab kella akut. Selle funktsiooni leiate põhiekraanilt rippmenüüst.

Smartwatchi funktsioonid

- **Vererõhk (BP)***

Vererõhk on jõud, millega veri südamelihase süstoolil ja diastoolil vastu arteriseinu surub. Süstoolse vererõhu aktsepteeritud norm on 120 mm Hg, diastoolse vererõhu puhul on see 80 mm Hg. Kellal on vererõhu mõõtmise funktsioon leitav menüüst, mis asub põhiekraanist vasakul, nimetuse BP all.

- **Hapnikusaturatsioon (SPO2)***

See funktsioon näitab vere hapnikuga varustatuse taset. Tavaliselt peaks tulemus olema vahemikus 95-100%. Kui hapnikutase langeb, võib see olla ohtlik meie tervisele. Kellas asub küllastuse mõõtmise funktsioon menüüs, mis asub põhiekraanist vasakul, nimetuse "Verehapniku mõõtmine" all.

- **EKG***

Elektrokardiogrammiga uuritakse südame elektrilist aktiivsust. See võimaldab tuvastada paljusid südame-veresoonkonna haigusi. Kella elektroodid peavad olema täielikult vastu nahka. Kellas asub EKG mõõtmise funktsioon menüüs, mis asub avaekraanist vasakul, nimetuse EKG all. Tulemust näete rakenduses.

*** Ärge tehke tervisealaseid otsuseid ainult nutikella tulemuste põhjal. Selleks, et mõõtmised oleksid täpsed, peaksid kasutajad mõõtma tervisefunktsioone puhkeolekus, nagu nad teeksid seda traditsiooniliste meditsiiniseadmetega, ning hoiduma mõõtmistest treeningu, suitsetamise või alkoholitarbimise ajal. Nutikell ei ole meditsiiniline seade ja mõõtmistulemused on ainult soovituslikud.**

Smartwatchi funktsioonid

- **Pulss (HR)***

Südame löögisagedus ehk pulss: on südamelihase löökide arv 1 minuti jooksul. Aktsepteeritud norm on vahemikus 60-100 lööki minutis. Kui pulss on kõrgenenud, räägime tahhükardiast, kui aga pulss on langenud, siis räägime bradükardiast. Mõlemad tingimused võivad olla meie tervisele ohtlikud. Kellal on pulsi mõõtmise funktsioon leitav menüüst, mis asub avaekraanist vasakul, nimetuse "Pulse" all või teisel vahekaardil, mis asub avaekraanist paremal.

- **Funktsioon "telefoni leidmine**

Kui seade on teie telefonis oleva rakendusega õigesti ühendatud, saate telefoni kiiresti üles leida. Kui valite "Leia telefon", hakkab teie telefon vibreerima ja helisema. Kellal on see funktsioon leitav menüüst, mis asub avaekraanist vasakul.

- **Stoppkell**

Funktsioon, mida kasutatakse lühikeste ajavahemike kontrollimiseks ja mõõtmiseks. Kellal leiate selle funktsiooni menüüst, mis asub avakuva vasakul pool.

*** Ärge tehke tervisealaseid otsuseid ainult nutikella tulemuste põhjal. Selleks, et mõõtmised oleksid täpsed, peaksid kasutajad mõõtma tervisefunktsioone puhkeolekus, nagu nad teeksid seda traditsiooniliste meditsiiniseadmetega, ning hoiduma mõõtmistest treeningu, suitsetamise või alkoholitarbimise ajal. Nutikell ei ole meditsiiniline seade ja mõõtmistulemused on ainult soovituslikud.**

Smartwatchi funktsioonid

- **Taimer**

Taimer võimaldab teil aega tagasi lugeda. Kellal asub taimerfunktsioon põhiekraanist vasakul asuvas menüüs.

- **Häire**

Seadistatud häiresignaalide vaatamiseks minge menüüsse, mis asub avaekraani vasakul pool, ja valige "Alarm". Häire aktiveerimiseks minge rakendusse. Vt lk 18.

- **Unejälgimisseade**

Funktsioon, mis aitab analüüsida inimese und. Kell näitab magatud tundide arvu ja unefaase, mille puhul eristatakse madalat ja sügavat und. Kellal asub une jälgimise funktsioon menüüs avakuva vasakul pool ja kolmandal vahekaardil avakuva paremal pool.

- **Muusika juhtimine**

Kui ühendad kella rakenduse kaudu telefoniga ja lülitad telefonis muusika sisse, saad muusikat peatada ja jätkata, samuti lugusid tagasi kerida ja tagasi kerida. Muusika juhtimiseks lülitage see telefonis sisse ja seejärel minge muusikafunktsioonile. Kellal asub see funktsioon menüüs, mis asub avaekraanist vasakul.

Smartwatchi funktsioonid

- **Taimer**

Taimer võimaldab teil aega tagasi lugeda. Kellal asub taimerfunktsioon põhiekraanist vasakul asuvas menüüs.

- **Häire**

Seadistatud häiresignaalide vaatamiseks minge menüüsse, mis asub avaekraani vasakul pool, ja valige "Alarm". Häire aktiveerimiseks minge rakendusse. Vt lk 18.

- **Unejälgimisseade**

Funktsioon, mis aitab analüüsida inimese und. Kell näitab magatud tundide arvu ja unefaase, mille puhul eristatakse madalat ja sügavat und. Kellal asub une jälgimise funktsioon menüüs avakuva vasakul pool ja kolmandal vahekaardil avakuva paremal pool.

- **Muusika juhtimine**

Kui ühendad kella rakenduse kaudu telefoniga ja lülitad telefonis muusika sisse, saad muusikat peatada ja jätkata, samuti lugusid tagasi kerida ja tagasi kerida. Muusika juhtimiseks lülitage see telefonis sisse ja seejärel minge muusikafunktsioonile. Kellal asub see funktsioon menüüs, mis asub avaekraanist vasakul.

Smartwatchi funktsioonid

- **Teated**

Kui kell on rakenduse ja bluetooth'i kaudu telefoniga ühendatud ja olete lubanud vastavad õigused, kuvatakse kellal sissetulevad sõnumite ja sotsiaalvõrgustike teated. Teavituste kuvamiseks peate selle funktsiooni rakenduse seadetes lubama. Vt lk 17.

- **Ühendused**

Kella ühendamine telefoniga Bluetoothi kaudu võimaldab helistada nutikellast, säilitades samal ajal kõrge helikvaliteedi. Kui kell on telefoniga ühendatud, kuvatakse telefonist saadud kontaktid kellal. Kõne tegemiseks võite sisestada numbri käsitsi või valida selle kõige sagedamini kasutatavate kontaktide nimekirjast.

- **Sagedased kontaktid**

Kella kaudu saate juurdepääsu oma kõige sagedamini kasutatavatele kontaktidele, et saaksite kiiresti helistada. Kontaktide lisamiseks minge rakendusse. Vt lk 17.

- **Ärge häirige režiim**

Režiim, mille puhul ei ilmu ühtegi teadet. Selle režiimi lubamiseks valige põhiekraanil rippmenüüst kuu ikoon.

Smartwatchi funktsioonid

- **Tehasesätete lähtestamine**

Tehasesätete lähtestamine võimaldab teil kella lähtestada ning kustutada kõik andmed ja seaded. Kellas asub lähtestamisfunktsioon seadete menüüs, mis asub avaekraanist vasakul.

- **Seaded**

Seadetes saate:
-seadistada taustavalgustuse aega ja ekraani heledust
-seadistada G-sensor funktsiooni reageerimisaeg
-reguleerida vibratsiooni intensiivsust
-valige peamenüü stiil
-aktiveerida akusäästurežiim
kellakeele seadistamine - seadme väljalülitamine
-välja lülitada seade

Spetsiaalses rakenduses saadaval olevad funktsioonid

- **Mõõtmise ajalugu**

Rakenduses leiate kella poolt tehtud mõõtmiste ajaloo. Ajaloo kontrollimiseks valige rakenduses "Avaleht".

- **Teated**

Teavitusfunktsioon võimaldab teil lugeda sõnumi algust nutikella ekraanil. Teated võivad tulla sellistest rakendustest nagu: Facebook, Instagram, Skype ja Messenger. Selle funktsiooni lubamiseks valige "Seade" ja seejärel "Teavituse seaded".

- **Dial teema muutmine**

Teised valimise teemad on saadaval spetsiaalses rakenduses. Valikuklahvide valimiseks valige rakenduses "Seade" ja seejärel "Valikuklahvide valimine". Valiknumbrite allalaadimiseks peab telefonis olema sisse lülitatud andme-/Wifiülekanne.

- **EKG***

Kellaga tehtud EKG tulemuse nägemiseks minge valikusse "Avaleht" ja seejärel "EKG".

- **Sagedased kontaktid**

Kontaktide lisamiseks valige rakenduses "Seade" ja seejärel "Kontaktid".

*** Ärge tehke tervisealaseid otsuseid ainult nutikella tulemuste põhjal. Selleks, et mõõtmised oleksid täpsed, peaksid kasutajad mõõtma tervisefunktsioone puhkeolekus, nagu nad teeksid seda traditsiooniliste meditsiiniseadmetega, ning hoiduma mõõtmistest treeningu, suitsetamise või alkoholitarbimise ajal. Nutikell ei ole meditsiiniline seade ja mõõtmistulemused on ainult soovituslikud.**

Spetsiaalses rakenduses saadaval olevad funktsioonid

- **Telefoni kaamera juhtimine**

See funktsioon võimaldab teil teha pilte telefoni kaameraga eemalt, aktiveerides kaamera päästiku nupu, raputades kella. Foto tegemiseks valige "Seade" ja seejärel "Kaugkaamera". Kasulik funktsioon grupifotode tegemiseks eemalt.

- **Leia seade**

Rakenduses valides funktsiooni "Leia kell", käivitub kellal vibratsioonihäire, mis aitab seadet leida.

- **Alarmsignaalid**

Kellale äratuse seadmiseks valige rakenduses äratuse kellaaeg ja kellaaeg. Selleks valige rakenduses "Seade" ja seejärel "Häired".

- **Liikumise meeldetuletus**

Rakenduses saab seadistada tunnipõhiseid meeldetuletusi, nii et kui kell tuvastab, et inimene jääb pikemaks ajaks liikumatuks, tuletab see talle meelde, et ta peaks sooritama mingi tegevuse. Funktsiooni lubamiseks valige "Seade" ja seejärel "Inaktiivsuse meeldetuletus".

Spetsiaalses rakenduses saadaval olevad funktsioonid

- **Hüdratsiooni meeldetuletus**

Rakenduses saate määrata iga 30-180 minuti tagant tsüklilisi meeldetuletusi, et tuletada kellale meelde vee järele jõudmist. Selle funktsiooni lubamiseks valige rakenduses "Seade" ja seejärel "Hüdratsiooni meeldetuletus".

- **Randme liikumise ekraani äratamine (G-sensor)**

Kellakella ekraani äratamise funktsiooni lubamiseks või keelamiseks randme liigutamisega valige rakenduses "Seade" ja seejärel "Randme äratamine".

- **Ilm**

Selleks, et kell näitaks praegust ilma, peate võimaldama rakendusele juurdepääsu telefoni asukohale ja lubama rakenduses ilmateabe funktsiooni. Minge rubriiki "Seade" ja seejärel "Ilmateave".

- **Automaatne südame löögisageduse jälgimine**

Rakenduses saate seadistada südame löögisageduse mõõtmise tsükliliselt. Sagedust saab määrata antud ajavahemiku piires. Automaatne mõõtmine toimub ilma meie sekkumiseta. Funktsiooni aktiveerimiseks valige rakenduses "Seade" ja seejärel "Pidev südame löögisageduse jälgimine". Automaatse mõõtmise seadistamine vähendab aku tööiga.

Üldine teave

Tehnilised andmed

IP67** veekindlus

Võimaldab kasutada kella käte pesemise ajal või vihmase päeva ajal.

230mAh aku

Uusim liitium-polümeer aku.

RTL8762ck protsessor

Uuenduslik protsessor, mida iseloomustab suur jõudlus.

Moedisain

Õhuke korpus ja suurepärane ekraanikvaliteet, mis on kriimustuskindel.

**Norm IP67 lubab veetemperatuuri +10 kuni +35 kraadi Celsiuse järgi kuni 30 minutit kuni 1 meetri sügavusele kastmist. Kella ei saa kasutada kuumades vannides või saunades, kuna see ei ole aurukindel. See ei ole mõeldud ujumiseks, vaid selleks, et aidata hoolitseda teie tervise eest.

Üldine teave

Kaebus toote kohta

- Iga poest ostetud toodet saab taotleda. Tootja antud nõue on 2 aastat alates seadme ostmisest.
- Reklaamitud toode tuleb saata aadressile: Watchmark CH Marino, Paprotna tänav 7, 51-117 Wrocław.
- Kaebuse registreerimiseks täitke palun vorm aadressil https://ecom.freshdesk.com/support/tickets/new.
- Pärast kaebuse registreerimist saadetakse teile märgitud e-posti aadressile kinnitus kaebuse esitamise kohta koos pdf-lisaga, mis sisaldab kaebuse kokkuvõtet. Kaebusele tuleb lisada reklaamitud toode koos ostutõendiga ja e-kirjas saadud taotluse number.
- Kui kaup on kontrollitud, võtab kaebuste osakond kliendiga ühendust ja teavitab teda kaebuse menetlemisest.
- Kaebus vaadatakse läbi 30 päeva jooksul alates päevast, mil kaebuste osakond sai reklaamitud kauba kätte.

Üldine teave

Toote tagastamine

- Kliendil on õigus lepingust taganeda 14 päeva jooksul pärast toote kättesaamist ilma põhjendusi esitamata. Tagastatud kaup peab olema täisväärtuslik ja sellel ei tohi olla mingeid kasutusmärke. Kui tagastatud kaup ei ole laitmatus korras, kannab klient kauba väärtuse vähenemisega seotud rahalised tagajärjed, kui seda on kasutatud ebasobival viisil ja kui sellel on kasutamisjäljed, mis ulatuvad kaugemale kui põhifunktsionaalsuse kontroll.

- Klient teavitab kauplust lepingust taganemisest, täites tagastusvormi aadressil: https://ecom.freshdesk.com/support/tickets/new.

- Kui taganemisvorm on registreeritud, saab klient oma teatamise kohta kinnituse märgitud e-posti aadressile koos kokkuvõtet sisaldava pdf-lisaga. Taganemisajast kinnipidamiseks piisab, kui klient saadab enne taganemisperioodi lõppu teabe oma taganemisõiguse kasutamise kohta.

Üldine teave

Toote tagastamine

- Müüja maksab makse tagasi, kasutades sama makseviisi, mida tarbija kasutas, välja arvatud juhul, kui tarbija on selgesõnaliselt nõustunud teistsuguse tagasimakseviisiga, mis ei tekita tarbijale mingeid kulusid.

- Kauplusest ostetud kaupu ei tagastata.

Toote asendamine

- Kliendil on õigus vahetada kaup 14 päeva jooksul alates kauba kättesaamisest ilma põhjendusi esitamata.

- Klient teavitab kauplust kaubavahetuse soovist, täites selleks vormi: https://ecom.freshdesk.com/support/tickets/new.

- Kui vahetusvorm on registreeritud, saab klient oma taotluse kohta kinnituse koos taotluse numbriga märgitud e-posti aadressile. Vahetustähtajast kinnipidamiseks piisab sellest, kui klient saadab enne vahetustähtaja lõppu teabe oma soovist kasutada oma vahetamisõigust.

Üldine teave

- Klient saadab ostetud kauba ise aadressile: Emedyczny CH Manhattan, Al. Jana Pawła II 16, 64-100 Leszno. Pakile tuleb lisada ostetud defektideta kaup ja pärast vormi täitmist saadud taotluse number.

- Vahetamine toimub kohe, kuid mitte hiljem kui 5 päeva jooksul alates kauba meile üleandmise kuupäevast, kui toode, mille vastu klient soovib kaupa vahetada, on kaupluses saadaval. Kui kliendi poolt väljavahetamiseks märgitud toode ei ole saadaval, saadetakse see välja niipea, kui me oleme kõnealuse toote tarne vastu võtnud.

- Kui tagastatud kaup ei ole täisväärtuslik, vastutab klient kauba väärtuse vähenemisest tulenevate rahaliste tagajärgede eest, kui kaupu on kasutatud valesti ja neil on kasutusmärke, mis ületavad põhifunktsionaalsuse kontrolli.

- Kella ei ole võimalik sama mudeli vastu välja vahetada.

WATCHMARK®