WATCHMARK®

NÁVOD K POUŽITÍ

WWW.WATCHMARK.COM

OBSAH

Zavedení

O hodinkách **4**
Konfigurace zařízení
Obsah balení
Požadavky na hardware **5**
Nabíjení hodinek
Další informace **6**

Jak nosit chytré hodinky? **7**
Výměna řemínku hodinek **8**

Aplikace a funkce

Instalace aplikací **9**

Dostupné funkce v hodinkách **10**
Čas, datum
Krokoměr
Počítadlo kalorií
Vzdálenost
Nastavení jasu obrazovky
Krevní tlak **11**
Nasycení
EKG
Pulsní **12**
Funkce "Najít telefon
Stopky
Časovač **13**
Alarm
Monitor spánku
Ovládání hudby
Sportovní režimy **14**
Změna tématu číselníku
Počasí
Oznámení / zprávy **15**
Hovory
Resetování zařízení **16**
Nastavení

OBSAH

Aplikace a funkce

Dostupné funkce v aplikaci 17
Historie měření
Oznámení
Změna tématu číselníku
EKG
Časté kontakty
Ovládání fotoaparátu telefonu 18
Funkce "Najít zařízení
Alarm
Připomenutí pohybu
Připomenutí hydratace 19
G-senzor
Počasí
Automatické sledování srdečního tepu

Základní informace

Technické údaje 20
Reklamace výrobku 21
Vrácení výrobku 22
Výměna výrobku 23

Zavedení

O chytrých hodinkách Watchmark Smartone

Multifunkční chytré hodinky vytvořené pro ty, kteří mají rádi aktivní životní styl. Díky vestavěným reproduktorům a mikrofonu můžete přijímat hovory přímo ze zápěstí. Najdete zde také 7 sportovních režimů, měření spálených kalorií a monitor srdečního tepu.

Konfigurace zařízení

Obsah balení

Chytré hodinky (barva a materiál se mohou lišit v závislosti na zvolené barvě)

Nabíječka (barva a materiál se mohou lišit v závislosti na vybraném modelu)

Řemínek (barva a materiál se mohou lišit v závislosti na zvolené barvě)

Požadavky na hardware

iOS 9.0 a vyšší
Systém Android 5.0 a vyšší
Podporované rozhraní Bluetooth: 4.0

Android 5.0+

IOS 9.0+

Pokyny pro nabíjení

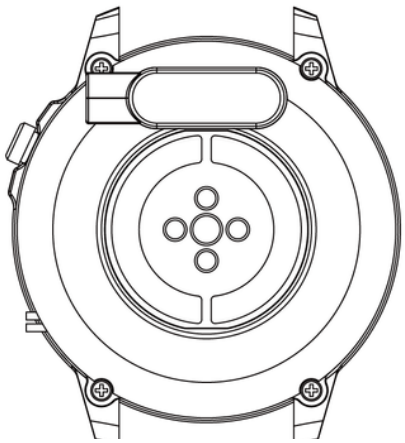

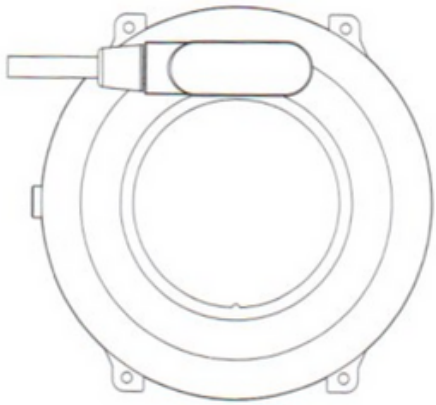

Tyto chytré hodinky využívají magnetické nabíjení.
Připojte nabíjecí kabel ke vstupu USB a k zadním nabíjecím kontaktům zařízení. Po připojení se automaticky spustí nabíjení a na obrazovce se zobrazí ikona nabíjení.

Plné nabití baterie trvá přibližně 2 hodiny. Hodinky během nabíjení nepoužívejte.

Upozornění: Nepřipojujte magnetický nabíjecí kabel k žádným 2 kontaktům současně vodivým materiálem, protože by mohlo dojít ke zkratu.

Další informace

Před použitím zařízení si pečlivě přečtěte celý návod k použití. Doporučujeme používat pouze originální baterii, nabíječku a příslušenství, které jsou součástí sady dodané se zařízením. Výrobce ani distributor neodpovídají za používání příslušenství třetích stran.

Funkce uvedené v této příručce se mohou u jednotlivých modelů lišit, protože příručka je obecným popisem chytrých hodinek. Některé modely se mohou odchylovat od standardu.

Před prvním použitím zařízení nabíjejte minimálně 2 hodiny. Před použitím zařízení si musíte stáhnout a nainstalovat aplikaci a přijmout všechny souhlasy, které chytré hodinky požadují. Pokud to nebude provedeno v plném rozsahu, nebudou k dispozici všechny funkce zařízení. Chytré hodinky budou požadovat přístup pouze k funkcím, které jsou nezbytné pro jejich správné fungování.

Společnost si vyhrazuje právo na změnu obsahu této příručky.

Jak nosit chytré hodinky?

Řemínek tohoto modelu hodinek je široký 22 mm. Je vyměnitelný a lze k němu dokoupit další popruhy v jiné barvě nebo z jiného materiálu.

Nošení hodinek

Když necvičíte, noste chytré hodinky jako běžné hodinky, tj. jeden prst nad zápěstní kostí.

Chcete-li při cvičení plně využít funkci monitorování srdečního tepu, zkuste zařízení nosit nad zápěstím (2 prsty nad zápěstní kostí), abyste zvýšili pohodlí a stabilitu. Při mnoha cvičeních, jako je jízda na kole nebo vzpírání, může dojít ke změně umístění chytrých hodinek například ohnutím zápěstí. Pokud jsou hodinky umístěny níže na zápěstní kosti, může být měření přerušované, proto je důležité správné umístění.

Výměna řemene

Před použitím hodinek k nim připevněte originální řemínek. Při provádění této operace buďte opatrní a dávejte pozor na nehty při připevňování lunety k hodinkám.

Nasazení řemínku hodinek

1. Vložte jeden konec řemínku spolu s lunetou do prohlubně v obalu hodinek.
2. Druhým koncem zasuňte lunetu do středu dutiny a připevněte ji k hodinkám.

Sejmutí řemínku hodinek

1. Jednou rukou stiskněte kolečko na teleskopu a jemně zatlačte dovnitř.
2. Poté táhněte nahoru, dokud se luneta neoddělí od hodinek.

Aplikace a funkce

Instalace aplikací

Aplikace pro model chytrých hodinek Smartone se jmenuje "FitCloudPro". Aplikaci si stáhněte z Google Play / App Store nebo pomocí níže uvedeného QR kódu.

Google Play

App Store

Po instalaci aplikace zapněte v telefonu Bluetooth a přejděte do aplikace. Vytvořte si účet nebo pokračujte bez registrace. Vyplňte údaje a povolte přístup. Aby aplikace správně fungovala, je třeba udělit všechny souhlasy, které si vyžádá. Chcete-li připojit hodinky, vyberte možnost "Scanning" a poté model hodinek (Smart Watch - 85E).
Chcete-li chytré hodinky používat k uskutečňování a přijímání hovorů, připojte je také přes Bluetooth. V telefonu přejděte do nastavení Bluetooth a navažte spojení se zařízením s názvem "BT-85E". Bez tohoto připojení nebudou některé funkce aktivní.

Funkce dostupné v hodinkách Smartwatch

- **Čas, datum, den v týdnu**

Na displeji se zobrazuje čas, datum a den v týdnu. Údaje se zobrazují na hlavní obrazovce hodinek.

- **Krokoměr**

Počítá kroky, které byly v daný den vykonány (údaje se resetují každý den od 00:00). Počet kroků lze zobrazit v aplikaci nebo na první kartě vpravo na hlavní obrazovce.

- **Počítadlo kalorií**

Vypočítá počet kalorií spálených v daný den. Údaje o spálených kaloriích najdete na první kartě vpravo na domovské obrazovce nebo v aplikaci.

- **Ujetá vzdálenost**

Informace o tom, jaká vzdálenost byla během dne uražena. Ujetou vzdálenost najdete na první kartě vpravo na domovské obrazovce nebo v aplikaci.

- **Nastavení jasu podsvícení obrazovky**

Nastavení jasu pomáhá chránit oči před příliš jasnou noční obrazovkou a šetří baterii hodinek. Tuto funkci najdete v rozevírací nabídce na hlavní obrazovce.

Funkce dostupné v hodinkách Smartwatch

- **Krevní tlak (BP)***

Krevní tlak je síla, kterou krev tlačí na stěny tepny během systoly a diastoly srdečního svalu. Přijatá norma pro systolický krevní tlak je 120 mm Hg, zatímco pro diastolický krevní tlak je to 80 mm Hg. Funkci měření krevního tlaku najdete na hodinkách v nabídce vlevo od hlavní obrazovky pod názvem BP.

- **Saturace kyslíkem (SPO2)***

Tato funkce udává úroveň okysličení krve. Standardně by se měl výsledek pohybovat mezi 95 a 100 %. Pokles hladiny okysličení může být pro naše zdraví nebezpečný. Na hodinkách se funkce měření saturace nachází v nabídce vlevo od domovské obrazovky pod názvem "Kyslík v krvi".

- **EKG***

Elektrokardiogram vyšetřuje elektrickou aktivitu srdce. Umožňuje odhalit mnoho kardiovaskulárních onemocnění. Elektrody hodinek musí být zcela přiloženy ke kůži. Na hodinkách se funkce pro měření EKG nachází v nabídce vlevo od domovské obrazovky pod názvem EKG. Výsledek se zobrazí v aplikaci.

***Nedělejte zdravotní rozhodnutí pouze na základě výsledků chytrých hodinek. Aby byla měření přesná, měli by uživatelé měřit zdravotní funkce v klidu jako u tradičních lékařských přístrojů a neměli by provádět měření během cvičení, kouření nebo konzumace alkoholu. Chytré hodinky nejsou zdravotnickým prostředkem a výsledky měření jsou pouze ilustrativní.**

Funkce dostupné v hodinkách Smartwatch

- **Tepová frekvence (HR)***

Tepová frekvence neboli puls: je počet úderů srdečního svalu za 1 minutu. Přijatá norma je 60 až 100 tepů za minutu. Při zvýšeném tepu hovoříme o tachykardii, při sníženém o bradykardii. Oba stavy mohou být nebezpečné pro naše zdraví. Na hodinkách najdete funkci měření tepu v nabídce vlevo od domovské obrazovky pod názvem "Puls" nebo na druhé kartě vpravo od domovské obrazovky.

- **Funkce "Najít telefon"**

Po správném spárování zařízení s aplikací v telefonu budete moci telefon rychle najít. Po výběru možnosti "Najít telefon" začne telefon vibrovat a vyzvánět. Na hodinkách najdete tuto funkci v nabídce vlevo od domovské obrazovky.

- **Stopky**

Funkce, která se používá ke kontrole a měření krátkých časových intervalů. Na hodinkách najdete tuto funkci v nabídce vlevo od domovské obrazovky.

***Nedělejte zdravotní rozhodnutí pouze na základě výsledků chytrých hodinek. Aby byla měření přesná, měli by uživatelé měřit zdravotní funkce v klidu jako u tradičních lékařských přístrojů a neměli by provádět měření během cvičení, kouření nebo konzumace alkoholu. Chytré hodinky nejsou zdravotnickým prostředkem a výsledky měření jsou pouze ilustrativní.**

Funkce dostupné v hodinkách Smartwatch

- **Časovač**

Časovač umožňuje odpočítávat čas. Na hodinkách se funkce časovače nachází v nabídce vlevo od hlavní obrazovky.

- **Alarm**

Chcete-li zobrazit nastavené budíky, přejděte do nabídky vlevo na domovské obrazovce a vyberte možnost "Budík". Chcete-li budík aktivovat, přejděte do aplikace. Více informací najdete na straně 18.

- **Monitor spánku**

Funkce, která pomáhá analyzovat spánek člověka. Hodinky ukazují počet hodin spánku a fáze spánku, ve kterých rozlišujeme mělký a hluboký spánek. Na hodinkách se funkce sledování spánku nachází v nabídce vlevo od domovské obrazovky a na třetí kartě vpravo od domovské obrazovky.

- **Ovládání hudby**

Po připojení hodinek k telefonu prostřednictvím aplikace a zapnutí hudby v telefonu můžete hudbu pozastavit a znovu spustit, stejně jako přetáčet skladby. Chcete-li ovládat hudbu, zapněte ji v telefonu a přejděte do funkce hudby. Na hodinkách se tato funkce nachází v nabídce vlevo od domovské obrazovky.

Funkce dostupné v hodinkách Smartwatch

- **Sportovní režimy**

7 sportovních režimů hodinek umožňuje kontrolovat tréninkové cíle sledováním kroků, srdečního tepu, kalorií a vzdálenosti. Údaje o tréninku najdete v aplikaci po synchronizaci nebo na hodinkách v nabídce vlevo na domovské obrazovce pod názvem "Záznam fyzické aktivity".
Dostupné sportovní režimy: běh, chůze, kolo, lezení, basketbal, jóga, stacionární kolo. Sportovní režim měří parametry, jako je čas, spálené kalorie a tepová frekvence. Sportovní funkce najdete na hodinkách v nabídce vlevo od domovské obrazovky nebo stisknutím tlačítka na boku obálky.

- **Změna motivu číselníku**

Na hodinkách si můžete vybrat z několika ciferníků. Chcete-li změnit číselníky, stiskněte dlouze hlavní obrazovku (asi 3 sekundy). V aplikaci si můžete stáhnout další číselníky. Více informací najdete na straně 17.

- **Počasí**

Hodinky po připojení k aplikaci zobrazí teplotu pro daný den. Na hodinkách se funkce počasí nachází v nabídce vlevo od hlavní obrazovky nebo na čtvrté kartě vpravo od hlavní obrazovky. Více informací najdete na straně 19.

Funkce dostupné v hodinkách Smartwatch

- **Oznámení/oznámení**

Po připojení hodinek k telefonu prostřednictvím aplikace a Bluetooth a po povolení příslušných oprávnění se na hodinkách zobrazí příchozí oznámení o zprávách a ze sociálních sítí. Aby se oznámení zobrazovala, musíte tuto funkci povolit v nastavení aplikace. Více informací najdete na straně 17.

- **Připojení**

Připojení hodinek k telefonu přes Bluetooth umožňuje telefonovat z chytrých hodinek při zachování vysoké kvality zvuku. Po připojení hodinek k telefonu se na hodinkách zobrazí kontakty z telefonu. Chcete-li uskutečnit hovor, můžete zadat číslo ručně nebo vybrat ze seznamu nejčastějších kontaktů.

- **Časté kontakty**

Na hodinkách máte přístup k nejčastějším kontaktům, takže můžete rychle uskutečnit hovor. Chcete-li přidat kontakty, přejděte do aplikace. Více informací najdete na straně 17.

- **Režim Nerušit**

Režim, který způsobí, že se nezobrazí žádná oznámení. Chcete-li tento režim zapnout, vyberte v rozevírací nabídce na hlavní obrazovce ikonu měsíce.

Funkce dostupné v hodinkách Smartwatch

- **Obnovení továrního nastavení**

Obnovení továrního nastavení umožňuje resetovat hodinky a vymazat všechna data a nastavení. Na hodinkách se funkce resetování nachází v nastavení v nabídce vlevo od domovské obrazovky.

- **Nastavení**

V nastavení můžete:
-nastavení doby podsvícení a jasu obrazovky
-nastavení doby odezvy funkce G-senzoru
-nastavení intenzity vibrací
-výběr stylu hlavní nabídky
-aktivovat režim úspory baterie
nastavení jazyka hodinek - vypnutí zařízení
-vypnutí zařízení

Funkce dostupné ve specializované aplikaci

- **Historie měření**

V aplikaci najdete historii měření provedených hodinkami. Chcete-li zkontrolovat historii, vyberte v aplikaci možnost "Domů".

- **Oznámení**

Funkce oznámení umožňuje přečíst začátek zprávy na displeji chytrých hodinek. Oznámení mohou přicházet z aplikací, jako jsou: Facebook, Instagram, Skype a Messenger. Chcete-li tuto funkci povolit, přejděte do nabídky "Zařízení" a poté vyberte možnost "Nastavení oznámení".

- **Změna motivu číselníku**

Další motivy číselníku jsou k dispozici ve speciální aplikaci. Chcete-li vybrat ciferníky, přejděte v aplikaci do části "Zařízení" a poté do části "Výběr ciferníku hodinek". Pro stahování číselníků musí být v telefonu povolen přenos dat/Wifi.

- **EKG***

Chcete-li zobrazit výsledek EKG pořízeného hodinkami, přejděte na "Home" a poté na "ECG".

- **Časté kontakty**

Chcete-li přidat kontakty, vyberte v aplikaci možnost "Zařízení" a poté "Kontakty".

***Nedělejte zdravotní rozhodnutí pouze na základě výsledků chytrých hodinek. Aby byla měření přesná, měli by uživatelé měřit zdravotní funkce v klidu jako u tradičních lékařských přístrojů a neměli by provádět měření během cvičení, kouření nebo konzumace alkoholu. Chytré hodinky nejsou zdravotnickým prostředkem a výsledky měření jsou pouze ilustrativní.**

Funkce dostupné ve specializované aplikaci

- **Ovládání fotoaparátu telefonu**

Tato funkce umožňuje pořizovat snímky na dálku pomocí fotoaparátu telefonu aktivací tlačítka spouště fotoaparátu zatřesením hodinek. Chcete-li pořídit fotografii, vyberte možnost "Device" a poté "Remote camera". Užitečná funkce pro pořizování skupinových fotografií na dálku.

- **Vyhledání zařízení**

Výběrem možnosti "Najít hodinky" v aplikaci spustíte na hodinkách vibrační alarm, který vám pomůže zařízení najít.

- **Alarmy**

Chcete-li na hodinkách nastavit budík, vyberte v aplikaci čas a hodinu buzení. Chcete-li to provést v aplikaci, vyberte možnost "Zařízení" a poté "Alarmy".

- **Připomenutí pohybu**

V aplikaci lze nastavit hodinové upomínky, takže když hodinky zjistí, že se člověk delší dobu nehýbe, připomenou mu, aby provedl nějakou činnost. Chcete-li funkci povolit, vyberte možnost "Device" a poté "Inactivity reminder".

Funkce dostupné ve specializované aplikaci

- **Připomenutí hydratace**

V aplikaci můžete nastavit cyklické upomínky každých 30-180 minut, které hodinkám připomenou, že je třeba sáhnout po vodě. Chcete-li tuto funkci povolit, vyberte v aplikaci možnost "Zařízení" a poté "Připomenutí hydratace".

- **Probuzení obrazovky pohybem zápěstí (G-senzor)**

Chcete-li povolit nebo zakázat funkci probuzení obrazovky hodinek pohybem zápěstí, vyberte v aplikaci možnost "Zařízení" a poté "Probuzení zápěstím".

- **Počasí**

Aby hodinky zobrazovaly aktuální počasí, musíte aplikaci povolit přístup k poloze telefonu a v aplikaci povolit funkci informací o počasí. Přejděte na "Zařízení" a poté na "Informace o počasí".

- **Automatické sledování srdečního tepu**

V aplikaci můžete nastavit cyklické měření tepové frekvence. Frekvenci lze nastavit v daném časovém intervalu. Automatické měření probíhá bez našeho zásahu. Chcete-li funkci aktivovat, vyberte v aplikaci možnost "Device" a poté "Continuous heart rate monitoring".
Nastavení automatického měření zkracuje životnost baterie.

Základní informace

Technické údaje

Odolnost proti vodě IP67**

Umožňuje používat hodinky při mytí rukou nebo za deštivého dne.

230mAh baterie

Nejmodernější lithium-polymerová baterie.

Procesor RTL8762ck

Inovativní procesor vyznačující se vysokým výkonem.

Módní design

Tenké tělo a vynikající kvalita obrazovky, která je odolná proti poškrábání.

**Normou IP67 je povolena teplota vody +10 až +35 stupňů Celsia a ponoření do hloubky 1 m až na 30 minut. Hodinky nelze používat v horké lázni nebo sauně, protože nejsou odolné vůči páře. Není určena k plavání, ale k péči o vaše zdraví.

Základní informace

Reklamace výrobku

- Reklamovat lze jakýkoli výrobek zakoupený v obchodě. Nárok poskytnutý výrobcem je 2 roky od zakoupení zařízení.
- Reklamovaný produkt by měl být zaslán na adresu: Watchmark CH Marino, Paprotna 7, 51-117 Wrocław.
- Chcete-li zaregistrovat stížnost, vyplňte formulář na adrese https://ecom.freshdesk.com/support/tickets/new.
- Po registraci stížnosti obdržíte na zadanou e-mailovou adresu potvrzení o jejím podání spolu s přílohou ve formátu pdf obsahující shrnutí stížnosti. K reklamaci je třeba přiložit reklamovaný výrobek s dokladem o koupi a číslo žádosti, které jste obdrželi v e-mailu.
- Po ověření zboží bude reklamační oddělení kontaktovat zákazníka a informovat ho o vyřízení reklamace.
- Reklamace bude posouzena do 30 dnů ode dne, kdy reklamační oddělení obdrží reklamované zboží.

Základní informace

Vrácení výrobku

- Zákazník má právo odstoupit od smlouvy do 14 dnů od převzetí výrobku bez udání důvodu. Vrácené zboží musí mít plnou hodnotu a nesmí nést známky používání. Pokud vrácené zboží není v bezvadném stavu, nese zákazník finanční důsledky spojené se snížením hodnoty zboží, pokud bylo použito nevhodným způsobem a nese stopy používání přesahující základní kontrolu funkčnosti.

- Zákazník informuje obchod o odstoupení od smlouvy vyplněním návratového formuláře na adrese: https://ecom.freshdesk.com/support/tickets/new.

- Po zaregistrování formuláře pro odstoupení od smlouvy obdrží zákazník na uvedenou e-mailovou adresu potvrzení o jeho oznámení spolu s přílohou ve formátu pdf, která obsahuje shrnutí. Pro dodržení lhůty pro odstoupení od smlouvy stačí, aby zákazník zaslal informace o uplatnění svého práva na odstoupení od smlouvy před uplynutím lhůty pro odstoupení od smlouvy.

Základní informace

Vrácení výrobku

- Prodávající vrátí platbu stejným způsobem platby, jaký použil spotřebitel, pokud spotřebitel výslovně nesouhlasil s jiným způsobem vrácení platby, který spotřebiteli nevzniká žádné náklady.

- Zboží zakoupené v obchodě jako stacionární se nevrací.

Výměna výrobku

- Zákazník má právo na výměnu zboží do 14 dnů od jeho převzetí bez udání důvodu.

- Zákazník informuje prodejnu o přání vyměnit zboží vyplněním formuláře: https://ecom.freshdesk.com/support/tickets/new.

- Po zaregistrování výměnného formuláře obdrží zákazník na uvedenou e-mailovou adresu potvrzení své žádosti spolu s číslem žádosti. Pro dodržení lhůty pro výměnu stačí, aby zákazník zaslal informace o svém přání uplatnit právo na výměnu před uplynutím lhůty pro výměnu.

Základní informace

- Zákazník si zakoupené zboží sám zašle na uvedenou adresu: Watchmark CH Manhattan, Al. Jana Pawła II 16, 64-100 Leszno. K zásilce musí být přiloženo zakoupené zboží bez vad a číslo žádosti obdržené po vyplnění formuláře.

- Výměna bude provedena ihned, nejpozději však do 5 dnů ode dne doručení zboží k nám, pokud je výrobek, za který chce zákazník zboží vyměnit, v obchodě k dispozici. Pokud výrobek určený zákazníkem k výměně není k dispozici, bude odeslán, jakmile přijmeme dodávku daného výrobku.

- Pokud vrácené zboží nemá plnou hodnotu, nese zákazník finanční důsledky snížení hodnoty zboží, pokud bylo nesprávně použito a nese známky používání nad rámec základní kontroly funkčnosti.

- Hodinky není možné vyměnit za stejný model.

WATCHMARK®